Efectis France
Voie Romaine
F-57280 Maizières-lès-Metz
Tél : +33 (0)3 87 51 11 11
Fax : +33 (0)3 87 51 10 58

RECONDUCTION

Laboratoire agréé Efectis par le Ministère de l'Intérieur

RECONDUCTION n° 17/1
DU PROCES-VERBAL n° 11 - A - 505

Selon l'arrêté du 14 mars 2011 modifiant l'arrêté du 22 mars 2004

Concernant

Un bloc-porte à deux vantaux, égaux ou inégaux, à ossature métallique.

- Ossature : profils acier série PRESTO 50 (FORSTER)
- Vitrages : CONTRAFLAM LITE 60 (V.S.G.I.)

Demandeurs

VETROTECH SAINT-GOBAIN INTERNATIONAL AG
BERNSTRASSE 43
CH - 3175 FLAMATT

FORSTER SYSTEMES DE PROFILES SA
Amriswilerstrasse 50
Postfach 400
CH - 9320 ARBON

Extensions de classement reconduites

Des extensions de classement peuvent se rapporter au procès-verbal de référence. Elles sont cumulables entre-elles après avis d'Efectis France.
Les extensions de classement délivrées sur le procès-verbal de référence, et portant les numéros suivants, sont reconduites :
AUCUNE

Durée de validité

Le procès-verbal de référence (ainsi que toutes ses éventuelles révisions) et les extensions de classement (ainsi que toutes leurs éventuelles révisions) mentionnées ci-dessus, ainsi que celles qui seraient délivrées après la date d'édition de ce document, sont valables jusqu'au :
12 janvier 2022.
Passé cette date, le procès-verbal de référence n'est plus valable, sauf s'il est accompagné d'une nouvelle reconduction délivrée par Efectis France.
Cette reconduction n'est valable qu'accompagnée de son procès-verbal de référence.

Maizières-lès-Metz, le 31 mars 2017

Olivia D'HALLUIN
Chef de Projets

Renaud SCHILLINGER
Directeur Technique
Façades / Compartimentage

La reproduction de ce document n'est autorisée que sous sa forme intégrale.

efectis
france

SAS au capital de 1 512 170 €
RCS Evry B 490 550 712 - Code APE 7120 B
N° TVA : FR 61490550712

RÉSISTANCE au FEU des ÉLÉMENTS de CONSTRUCTION

Selon Arrêté du 22 mars 2004 du Ministère de l'Intérieur

PROCÈS-VERBAL de CLASSEMENT n°11-A-505

Des extensions de classement peuvent se rapporter au présent procès-verbal. Elles ne sont cumulables entre-elles qu'après avis du Laboratoire.

Durée de validité :
Ce procès-verbal de classement et ses éventuelles extensions sont valables jusqu'au :
12 janvier 2017

Rapport de référence :
11 – A – 505

Concernant :
Un bloc-porte à deux vantaux, égaux ou inégaux, à ossature métallique.

- **Ossature : profils acier série PRESTO 50 (FORSTER)**
- **Vitrages : CONTRAFLAM LITE 60 (V.S.G.I.)**

Demandeurs

VETROTECH SAINT-GOBAIN INTERNATIONAL AG
BERNSTRASSE 43
CH-3175 FLAMATT

FORSTER ROHR PROFILTECHNIK
FORSTER SYSTEMES DE PROFILES
Amriswilerstrasse 50
Postfach 400
CH - 9320 ARBON

Ce procès-verbal comporte 41 pages. Sa reproduction n'est autorisée que sous sa forme intégrale.

1. DESCRIPTION SOMMAIRE ET MISE EN OEUVRE DE L'ELEMENT

Ossature : FORSTER ROHR & PROFILTECHNIK AG CH - 9320 ARBON
Vitrages : CONTRAFLAM LITE 60 (VETROTECH SAINT GOBAIN INTERNATIONAL - Usine de Romont - CH)

1.1 GENERALITES

Voir Annexe, planches 1 à 32.

L'ensemble se compose d'un bloc-porte à deux vantaux, égaux ou inégaux, à ossature métallique réalisée en profils acier de la série PRESTO 50 (FORSTER), et munie de vitrages CONTRAFLAM LITE 60 (V.S.G.I).

1.2 DESCRIPTION DETAILLEE DE L'ELEMENT

1.2.1 Huisserie

L'huisserie (cadre dormant) du bloc-porte se compose de deux montants et d'une traverse haute dans les configurations suivantes :

- dans une construction support associée (voir § 1.2.6.1.) :
  - Montant et traverse de référence 32.803, 32.805, 32.892 ou 32.891 (FORSTER)
  - Montant et traverse de référence 32.810 ou 32.800 (FORSTER) assemblés « dos-à-dos » aux profils référence 01.535 ou 32.851 (FORSTER), par vis M5 minimum au pas de 600 mm maximum
    >>> voir planches 3 et 7

Les profilés sont coupés à l'onglet et assemblés entre eux par cordons de soudure.

Les profilés d'huisserie (cadre dormant) et des vantaux reçoivent, côté battement, un joint de porte (de butée) référence 905307 (FORSTER) mis en œuvre dans une gorge prévue à cet effet.

La reproduction de ce document n'est autorisée que sous sa forme intégrale

1.2.2 Vantail

L'ossature de chaque vantail est constituée d'un cadre en tubes acier série PRESTO 50 (FORSTER), et peut être composée des profilés suivants :

- En montants et traverse haute :
  - Profil de référence 32.803, 32.892, 32.805 ou 32.891 (FORSTER)
  - Profil de référence 32.800, 32.870 ou 32.890 (FORSTER), dans le cas d'un double parclosage
    >>> voir planches 2, 3 et 7

- En traverse basse :
  - Profil référence 32.855 ou 32.854 (FORSTER)
  - Profil référence 32.801 ou 32.802 (FORSTER) associé à un profil référence 32.810 ou 32.800 (FORSTER) fixé au plancher béton. Deux joints de porte (de butée) référence 905307 (FORSTER) sont mis en œuvre dans les gorges prévues à cet effet.
  - Profil référence 32.801 ou 32.802 (FORSTER) associé à un joint de porte (de butée) référence 905307 (FORSTER) mis en œuvre dans la gorge prévue à cet effet, pour combler une différence de niveau entre deux planchers.
    >>> voir planche 9

Les profilés sont coupés à l'onglet et assemblés entre eux par cordons de soudure.

Des plats acier de section 40 x 5 mm (l x e) doivent être soudés à l'intérieur des traverses basses de chaque vantail, ainsi que des plats acier de section 30 x 5 mm (l x e) doivent être soudés à l'intérieur des montants côté serrure uniquement, conformément à la planche 25.

L'ossature du vantail définit une baie unique ou peut comporter au maximum 3 traverses intermédiaires réalisées en profil référence 32.852 (FORSTER). Voir planche 6.

Voir Annexe, planches 13 à 16, 24 et 25 pour les profils et accessoires à utiliser.

1.2.3 Vitrage

Les vantaux sont obturés par des vitrages CONTRAFLAM LITE 60 monolithique d'épaisseur 14 mm et CONTRAFLAM LITE 60 CLIMAPLUS (vitrage isolant). Dans leur composition de base, ces vitrages admettent un sens de feu indifférent.

Le vitrage CONTRAFLAM LITE 60 monolithique est un vitrage composé de :
- 2 verres trempés d'épaisseur 5 mm,
- 1 intercalaire intumescent d'épaisseur 4 mm.

<u>*Variante vitrage monolithique :*</u>
Le verre trempé peut être remplacé, côté feu, par un autre vitrage, tel que décrit à la planche 20.

<u>*Variante vitrage isolant :*</u>
Les vitrages CONTRAFLAM LITE 60 CLIMAPLUS peuvent avoir les compositions tel que décrit à la planche 21. Dans le cas où la contreface est constituée d'un vitrage feuilleté, cette dernière est obligatoirement orientée côté feu.

La composition du vitrage CONTRAFLAM LITE 60 est en possession du laboratoire.

<u>Variante : mise en œuvre de films adhésifs :</u>
Les films auto-adhésifs suivants peuvent-être apposés sur l'ensemble des vitrages décrits précédemment, <u>côté feu uniquement</u>:
- Scotchshield SH4CLARL (3M)
- Scotchtint RE35 AMARL (3M)
- FASARA 20PL (3M)
- Scotchcal 100-10 white (3M)

La reproduction de ce document n'est autorisée que sous sa forme intégrale

1.2.4 Montage des éléments de remplissage

Les vitrages sont maintenus par un simple ou double parclosage réalisé en profils acier clipsés sur des vis boutons référence 906577 (FORSTER) réparties au pas maximal de 300 mm. Les parcloses verticales, une fois clipsées, sont sécurisées par des vis PH Ø3,2 x 25 mm au pas de 1000 mm maximum. Les parcloses, ainsi que les ailettes des profils sont associées à des bandes de fibre minérale, recouvertes de silicone neutre référence OX/M SDMN6T (BERNER). Différentes sections de parcloses et de bandes de fibre minérale sont utilisées en fonction de l'épaisseur du vitrage, toutes les configurations et références sont représentées à la planche n° 22.
<u>Modifications admises : tube acier :</u>
Les parcloses décrites précédemment peuvent être remplacées par des tubes acier, d'épaisseur minimale 2 mm et de dimensions égales à la parclose clipsée équivalente. Ces tubes acier sont vissés à l'ossature pas vis M5 x 25 mm minimum ou par vis à tôle TF Ø4,2 x 25 mm minimum réparties au pas de 300 mm maximum. Voir planche 15.

Pour les bloc-portes, le calage des vitrages est réalisé en diagonal par 4 cales en SUPALUX ou PROMATECT H placées à 100 mm des angles tel que défini à la planche 23.
Pour les parties fixes, impostes et latérales, le calage des vitrages est réalisé par 2 cales d'assises en SUPALUX ou PROMATECT H placées à 100 mm de chaque extrémité de vitrage. Voir planche 23.
Les cales ont pour dimensions 5 x 80 x ép. du vitrage (mm).

Le jeu en fond de feuillure est de : 5 mm

La prise en feuillure des vitrages est de : 15 mm

1.2.5 Equipement et accessoires

1.2.5.1 Articulation

Chaque vantail est articulé par 2 paumelles et 1 pion anti-dégondage au minimum. Le cas échéant le pion anti-dégondage peut être substitué par une paumelle.

Les paumelles suivantes, placées à environ 120 mm du bord haut et bas du vantail, sont associées au pion anti-dégondage référence 917013 (FORSTER) placé à mi-hauteur du vantail :
- paumelles à souder 2D référence 907662 ou 907663 (FORSTER)
- paumelles à souder 3D référence 907667 (FORSTER)
- paumelles à visser référence 917644, 917645, 917654 ou 917655 (FORSTER)

Deux paumelles invisibles référence 907641 (FORSTER), placées à environ 250 mm du bord haut et bas du vantail, sont associées à trois pion anti-dégondage référence 917013 (FORSTER) placés à mi-hauteur du vantail et au niveau de ces paumelles.
>>> voir planche 16.

La reproduction de ce document n'est autorisée que sous sa forme intégrale

1.2.5.2 Verrouillage et fermeture

La condamnation du vantail principal peut se faire par l'intermédiaire :

- d'une serrure à mortaiser à 2 points de fermeture (haut et médian), associée à la mise en œuvre de plats acier soudés à l'intérieur de la traverse basse, et du montant du vantail côté serrure. Voir planche 25.

La condamnation du vantail secondaire (semi-fixe) peut se faire par l'intermédiaire :

- d'un verrou automatique à mortaiser référence HZ33F (DORMA) placé en traverse haute du vantail uniquement, associée à la mise en œuvre de plats aciers soudés à l'intérieur de la traverse basse, et du montant du vantail côté verrou.
  Voir planche 16.
- d'une crémone encastrée à levier avec têtière à 1 point de fermeture (haut uniquement) et sans fonction anti-panique, associée à la mise en œuvre de plats acier soudés à l'intérieur de la traverse basse, et du montant du vantail côté crémone.
  Voir planche 25.
- d'une crémone encastrée à levier avec têtière à 2 points de fermeture (haut et bas) et sans fonction anti-panique.
  Voir planche 25.
- d'une serrure de commande à levier pour verrouillage automatique à 1 point de fermeture (haut uniquement) et sans fonction anti-panique, associée à la mise en œuvre de plats aciers soudés à l'intérieur de la traverse basse, et du montant du vantail côté commande à levier.
  Voir planche 25.
- d'une serrure de commande à levier pour verrouillage automatique à 2 points de fermeture (haut et bas) et sans fonction anti-panique.
  Voir planche 25.
- d'une serrure de commande pour verrouillage automatique à 1 point de fermeture (haut uniquement) et avec fonction anti-panique, associée à la mise en œuvre de plats aciers soudés à l'intérieur de la traverse basse, et du montant du vantail côté commande pour verrouillage.
  Voir planche 25.
- d'une serrure de commande pour verrouillage automatique à 2 points de fermeture (haut et bas) et avec fonction anti-panique.
  Voir planche 25.
- <u>sans verrouillage</u>, si et seulement si le vantail principal est muni d'une serrure à mortaiser à 2 points de fermeture (haut et médian), associée à la mise en œuvre de plats acier soudés à l'intérieur de la traverse basse, et du montant du vantail côté serrure.
  Voir planche 25.

1.2.5.3 Manœuvre

Les serrures sont associées à des béquilles, des boutons de porte, des barres anti-paniques (push-bar), des poignées de tirage ou des bâtons de maréchal (aluminium, acier ou inox).
Voir planche 16

1.2.5.4 Contrôle d'accès

Quelque soit le type de serrure, la mise en œuvre en applique d'un verrou supplémentaire électromagnétique référence TV 100 ou TV 200 (DORMA), ou référence VCAn (GEZE) est autorisé en traverse haute et côté feu uniquement.
Voir planche 27

La reproduction de ce document n'est autorisée que sous sa forme intégrale

1.2.5.5 Fermeture

Ferme-porte en applique

Le vantail principal doit être muni d'un système de fermeture tel que défini ci-dessous. Le vantail semi-fixe peut être également muni du même système de fermeture.

Les ferme-portes suivants peuvent être mis en œuvre sur le bloc-porte, côté feu :
- TS72, TS73, TS83, TS90, TS91, TS92, TS93, ED100, ED200, ED250, TS99FL (DORMA)
- TS1500, TS2000, TS3000, TS4000, TS5000, TS WOOD, TSA160, SLIMDRIVE EMD-F de chez GEZE
- HL100 (LEVASSEUR)

>>> Voir planches 30 et 31

Les ferme-portes suivants peuvent être mis en œuvre sur le bloc-porte, côté feu ou opposé au feu après l'interposition d'une plaque de PROMATECT H ou SUPALUX de 15 mm d'épaisseur entre le corps du ferme-porte et le bloc-porte :
- TS72, TS73, TS83, TS90, TS91, TS92, TS93, TS99FL (DORMA)
- TS1500, TS2000, TS3000, TS4000, TS5000, TS WOOD (GEZE)
- HL100 (LEVASSEUR)

>>> Voir planche 29

Ferme-porte encastré (invisible)

Le ferme-porte ITS96 EN 2-4 (DORMA) peut être mis en œuvre uniquement dans le ou les vantaux du bloc-porte.
Voir planche 28

Sélecteur de fermeture

Tous les sélecteurs de fermeture invisible incorporés dans les bandeaux des ferme-portes sont utilisables, ainsi que les sélecteurs de fermeture suivants :
- SR WAB (GEZE), SR 90 (DICTATOR) ou SR 390 (DORMA)
- 91400 (JPM)
- WA 762xxx (SEVAX)
- SP 81 (LEVASSEUR)
- SV 2 + BATTEE (GROOM)

>>> Voir planche 32

1.2.5.6 Accessoire complémentaire

Le bloc-porte peut être muni :
- d'un lecteur de code EFF AYC-E55 (EFF), placé sur un des montants de l'huisserie.
- d'un passage de câble invisible EFF EFF 10312G (EFF), placé sur l'huisserie du vantail côté articulations.
- D'un câble de connexion EFF EFF Z09XKAB (EFF), placé à l'intérieur des profils de l'huisserie et du vantail.

>>> Voir planche 26

1.2.5.7 Dimensions des jeux

Le jeu vu entre les profilés est de 4 mm (entre dormant/ouvrant et entre ouvrant/ouvrant).
Le jeu au seuil est de 10 mm (+3/-5 mm)
Empennage est de 9,4 mm

La reproduction de ce document n'est autorisée que sous sa forme intégrale

1.2.6 Construction support

1.2.6.1 Construction support associée

Le bloc-porte peut être monté dans une cloison vitrée telle que décrite dans le procès-verbal référence n° 11-A-504. Voir planches 3, 4, 5, 7, 8, 10, 11, 12.

2. REPRESENTATIVITE DE L'ELEMENT

Par ses matériaux issus de fabrication courante, l'élément - mis en oeuvre dans les conditions observées par le Laboratoire et conformément à la notice de mise en oeuvre par le fabricant - peut être considéré comme représentatif de la réalisation courante actuelle.

3. CLASSEMENTS DE RESISTANCE AU FEU

3.1 REFERENCE DU CLASSEMENT

Le présent classement a été réalisé conformément au paragraphe 7.5.5. de la norme NF EN 13501-2.

3.2 CLASSEMENT

L'élément est classé selon les combinaisons suivantes de paramètres de performances et de classes.

Aucun autre classement n'est autorisé.

R	E	I	W		t	-	M	C	S	G	K
	E				**120**	-		**C0**			

4. CONDITIONS DE VALIDITE DES CLASSEMENTS DE RESISTANCE AU FEU

4.1 A LA FABRICATION ET A LA MISE EN OEUVRE

L'élément et son montage doivent être conformes à la description détaillée figurant dans le rapport de référence.

En cas de contestation sur l'élément faisant l'objet du présent procès-verbal, le rapport de référence pourra être demandé à son propriétaire, sans obligation de cession du document.

La reproduction de ce document n'est autorisée que sous sa forme intégrale

4.2 SENS DU FEU

Indifférent hormis conditions spécifiées dans le présent document.

4.3 DOMAINE DE VALIDITE

4.3.1 Bloc-porte

Hauteur maximale de l'ensemble bloc-porte + cloison vitrée : 3040 mm

4.3.2 Passage libre

Dimensions de passage libre :

- Pour un bloc-porte à deux vantaux égaux et inégaux :

	Largeur (mm)	*Hauteur (mm)*	
MINIMALES	sans limite	sans limite	
MAXIMALES	2185	2708	La surface maximale ne doit pas être supérieure à 5.37 m²

Pour un bloc-porte à deux vantaux inégaux, les trois conditions suivantes doivent être respectées simultanément :

- largeur minimale hors-tout du vantail secondaire : 300 mm
- largeur maximale hors-tout du vantail principal : 1288 mm
- la largeur du vantail principal doit être supérieure à la largeur du vantail secondaire.

4.3.3 Vitrages rectangulaires

Les dimensions des vitrages CONTRAFLAM LITE 60 (monolithique et isolant) découlent directement des dimensions de passages libres autorisées.

Pour les parties fixes et impostes, se référer au procès-verbal n° 11-A-504.

4.3.4 Traverses intermédiaires

Chaque vantail peut être muni au maximum de trois traverses intermédiaires horizontales.

La reproduction de ce document n'est autorisée que sous sa forme intégrale

5. DUREE DE VALIDITE DES CLASSEMENTS DE RESISTANCE AU FEU

Ce procès-verbal de classement est valable **CINQ ANS** à dater de la délivrance du présent document, soit jusqu'au :

DOUZE JANVIER DEUX MILLE DIX SEPT

Fait à Maizières-lès-Metz, le 12 janvier 2012

Hervé RYCKEWAERT
Responsable du pôle
« Eléments verriers »

Sébastien BONINSEGNA
Chef du service Consultance
Chef du service Essais 2

Ce procès-verbal atteste uniquement des caractéristiques de l'échantillon soumis aux essais et ne préjuge pas des caractéristiques de produits similaires. Il ne constitue donc pas une certification de produits au sens de l'article L 115-27 du code de la consommation et de la loi du 3 juin 1994.

Ce procès-verbal de classement ne représente pas l'approbation de type ou la certification de l'élément.

La reproduction de ce document n'est autorisée que sous sa forme intégrale

Planche n° 1

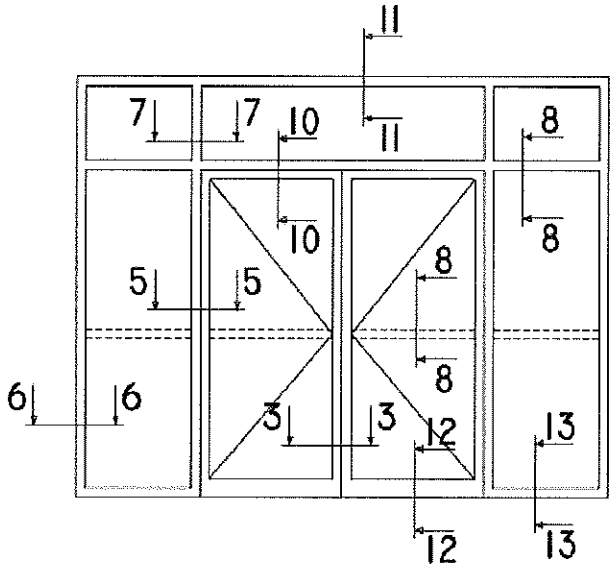

CLOISON LEGERE

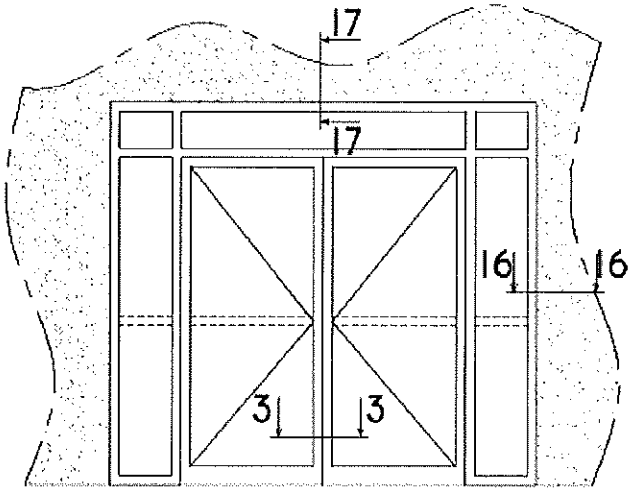

- ELEVATION -

BLOC-PORTE 2 VANTAUX

EXEMPLES DE CONFIGURATION

Procès-Verbal:
11-A-505

Classement:
E 120

Seule la reproduction intégrale de ce document permet l'exploitation normale des résultats.

Planche n° 2

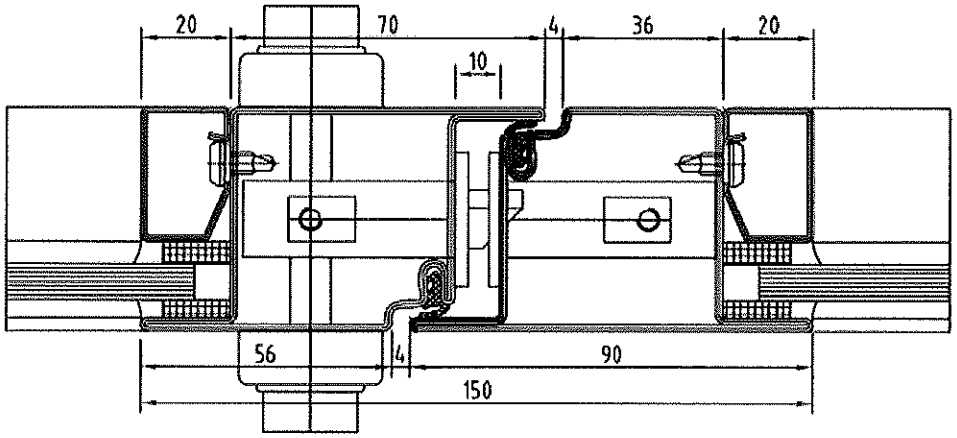

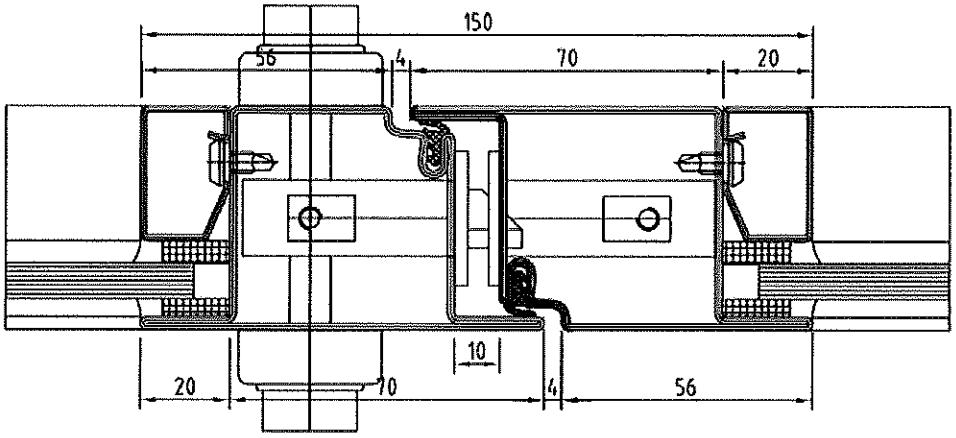

- COUPE 3-3 -

SERIE PRESTO 50

Procès-Verbal:
11-A-505

Classement:
E 120

Seule la reproduction intégrale de ce document permet l'exploitation normale des résultats.

Planche n° 3

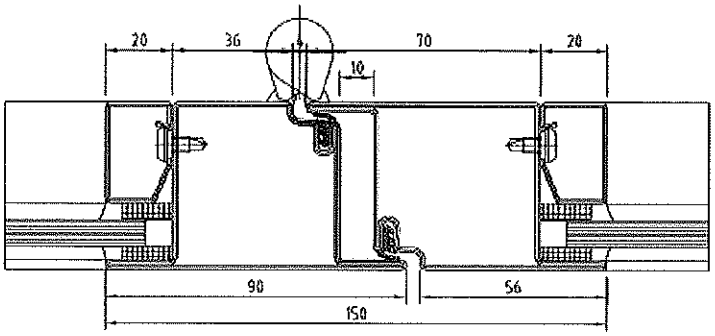

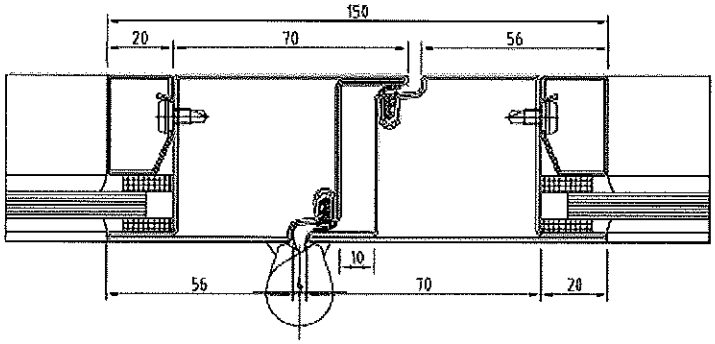

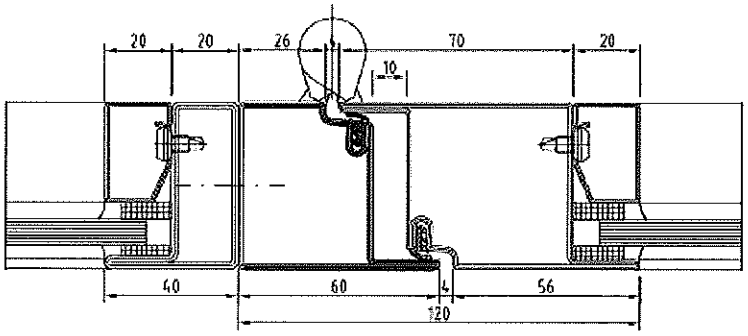

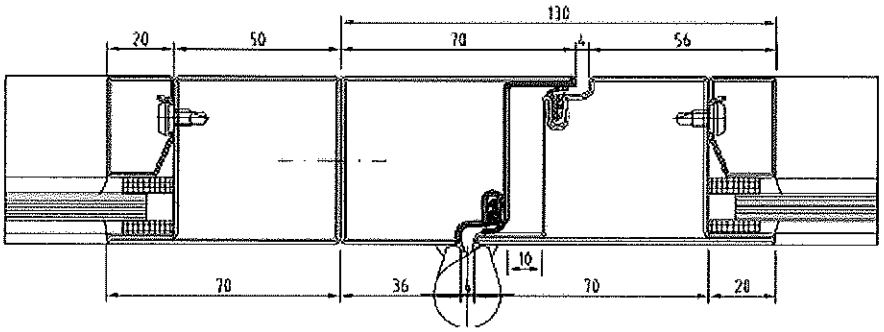

- COUPE 5-5 -

SERIE PRESTO 50

Procès-Verbal:
11-A-505

Classement:
E 120

Seule la reproduction intégrale de ce document permet l'exploitation normale des résultats.

Planche n° 4

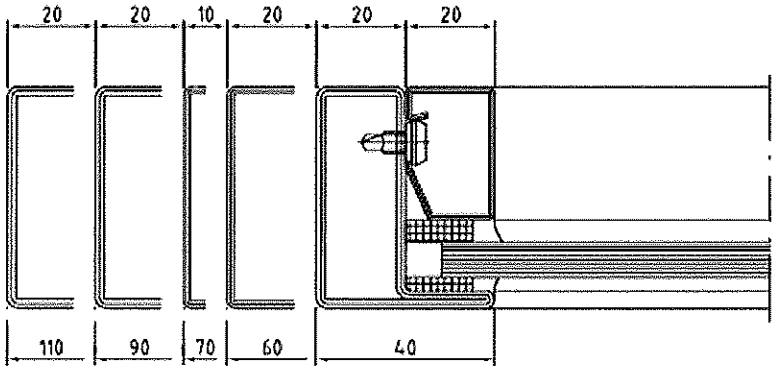

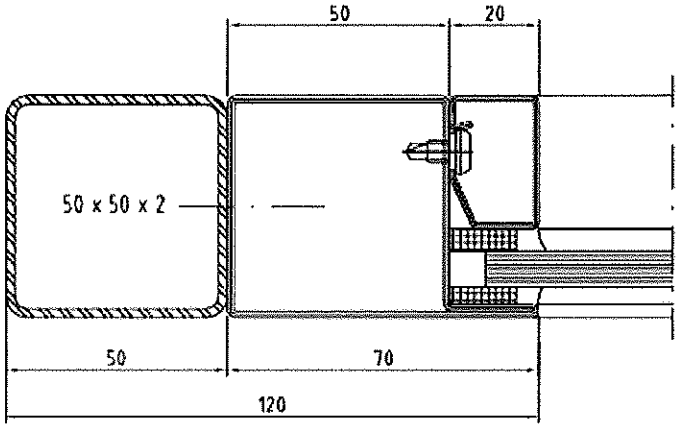

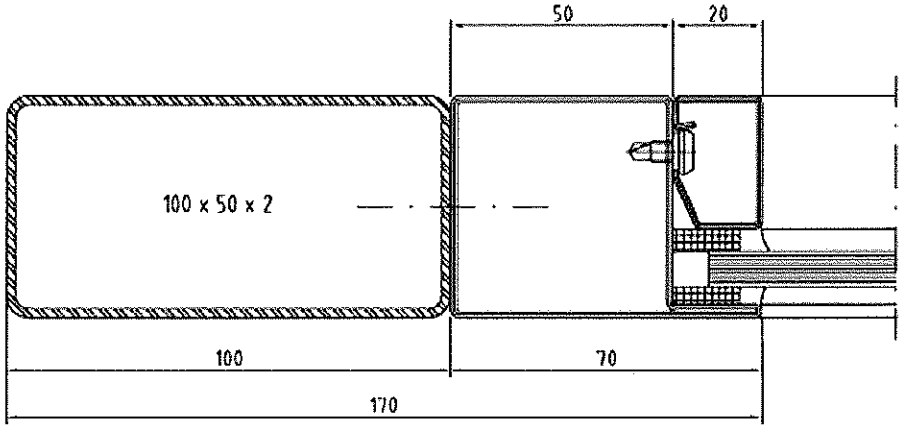

- COUPE 6-6 -

SERIE PRESTO 50

Procès-Verbal:
11-A-505

Classement:
E 120

Seule la reproduction intégrale de ce document permet l'exploitation normale des résultats.

Planche n° 5

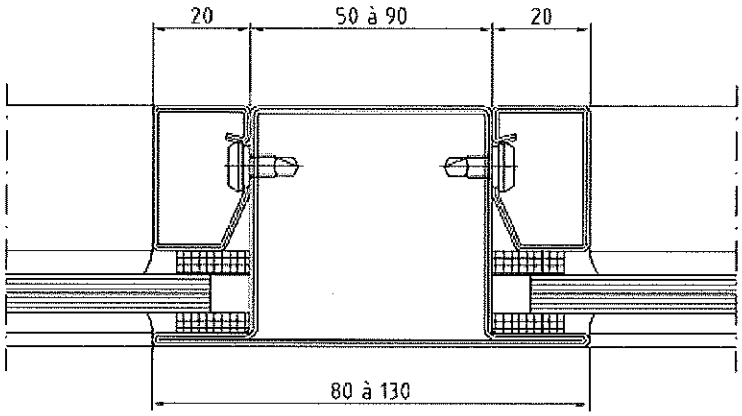

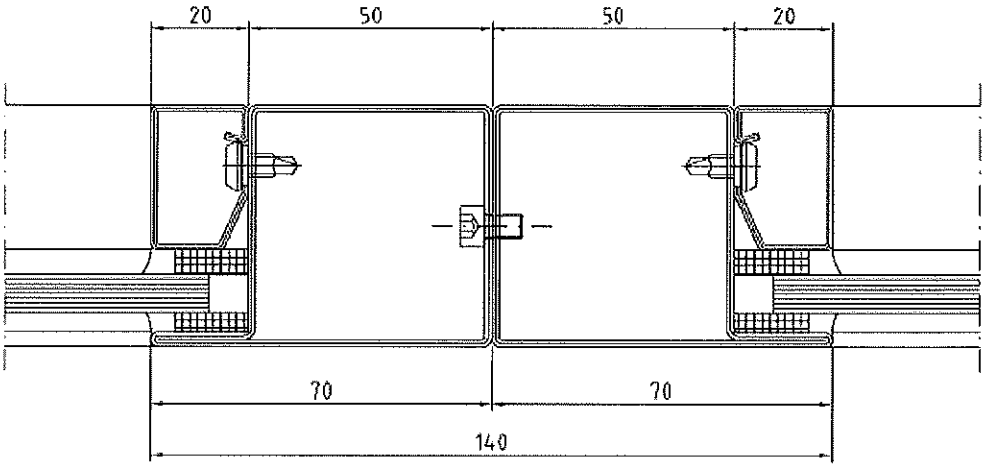

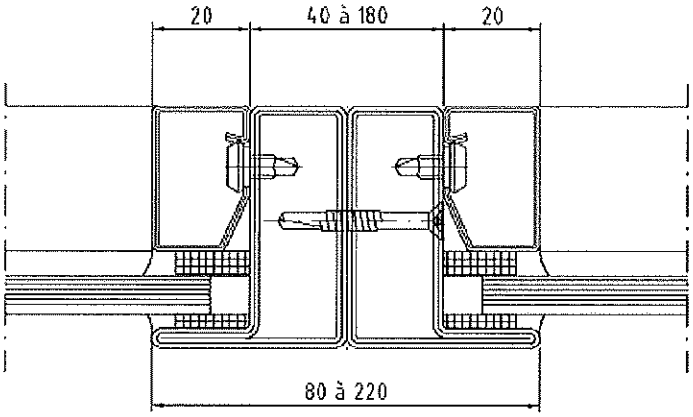

- COUPE 7-7 -	Procès-Verbal: **11-A-505**
SERIE PRESTO 50	Classement: **E 120**

Seule la reproduction intégrale de ce document permet l'exploitation normale des résultats.

Planche n° 6

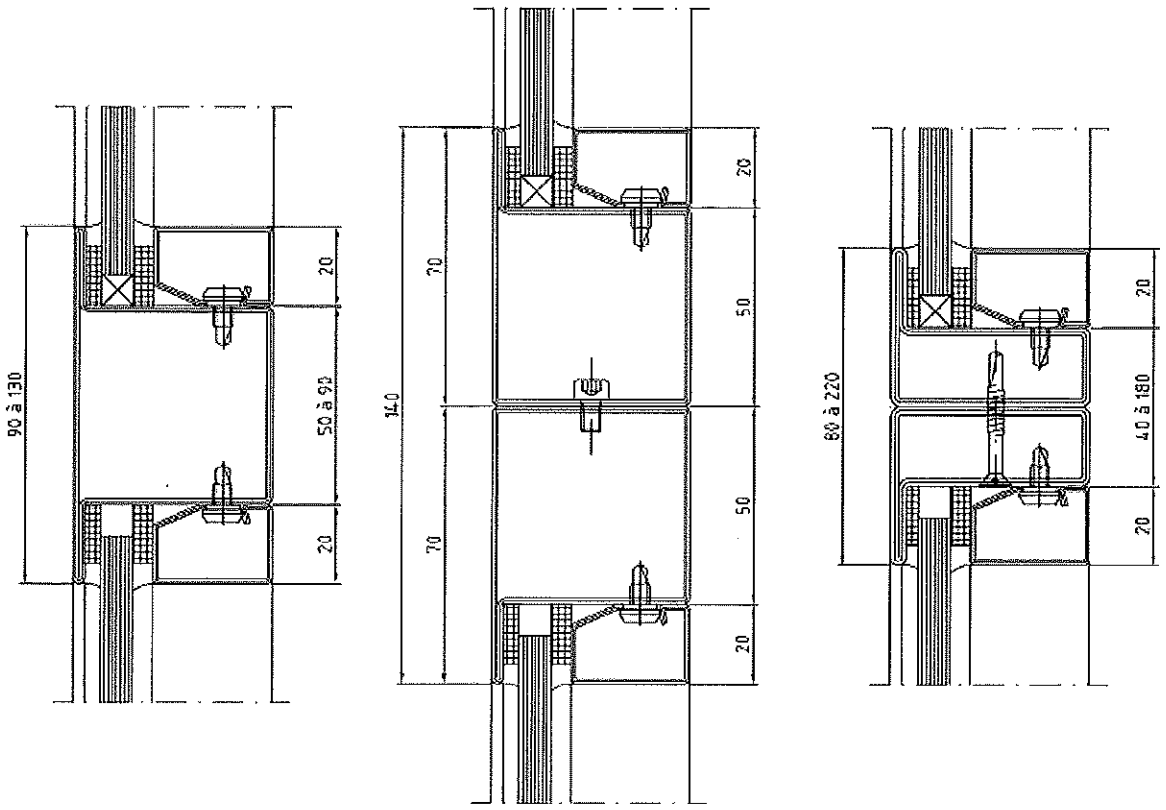

- COUPE 8-8 -

SERIE PRESTO 50

Procès-Verbal:
11-A-505

Classement:
E 120

Seule la reproduction intégrale de ce document permet l'exploitation normale des résultats.

Planche n° 7

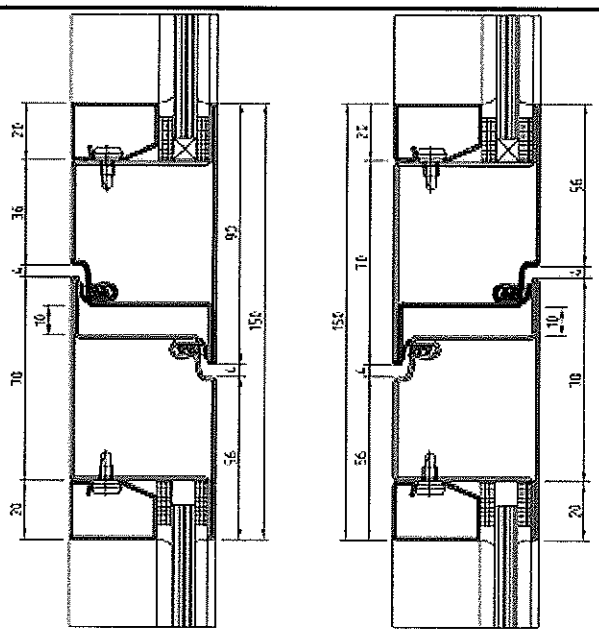

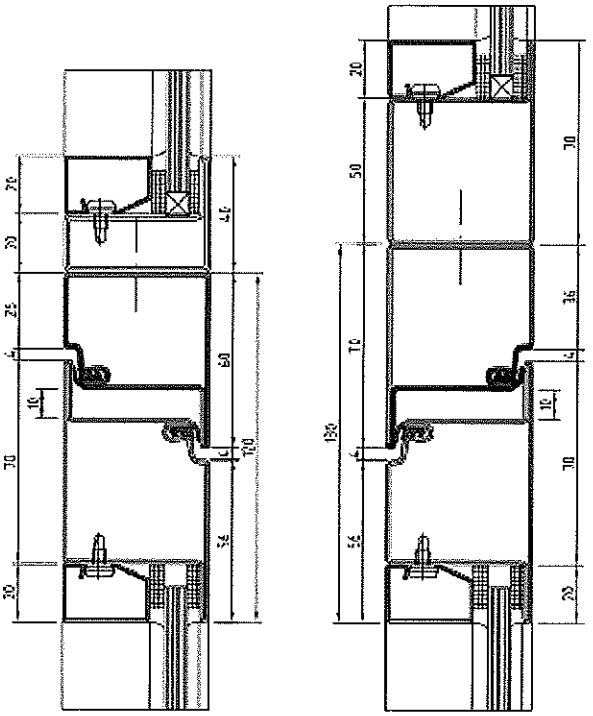

- COUPE 10-10 -

SERIE PRESTO 50

Procès-Verbal:
11-A-505

Classement:
E 120

Seule la reproduction intégrale de ce document permet l'exploitation normale des résultats.

Planche n° 8

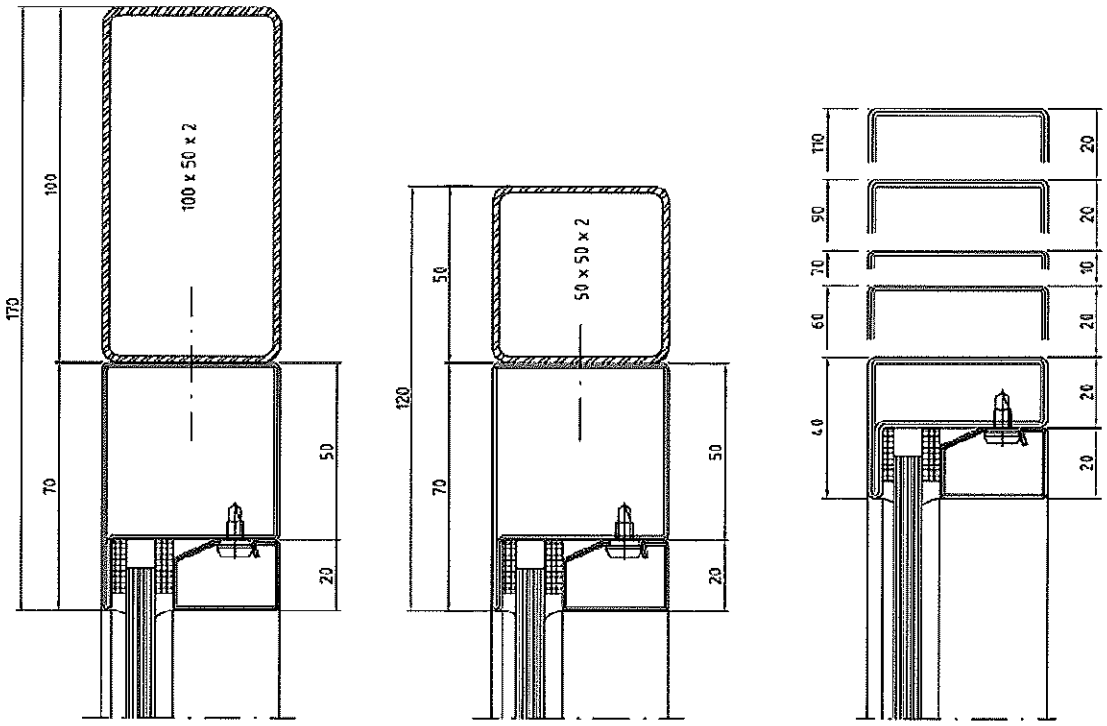

- COUPE 11-11 -

SERIE PRESTO 50

Procès-Verbal:
11-A-505

Classement:
E 120

Seule la reproduction intégrale de ce document permet l'exploitation normale des résultats.

Planche n° 9

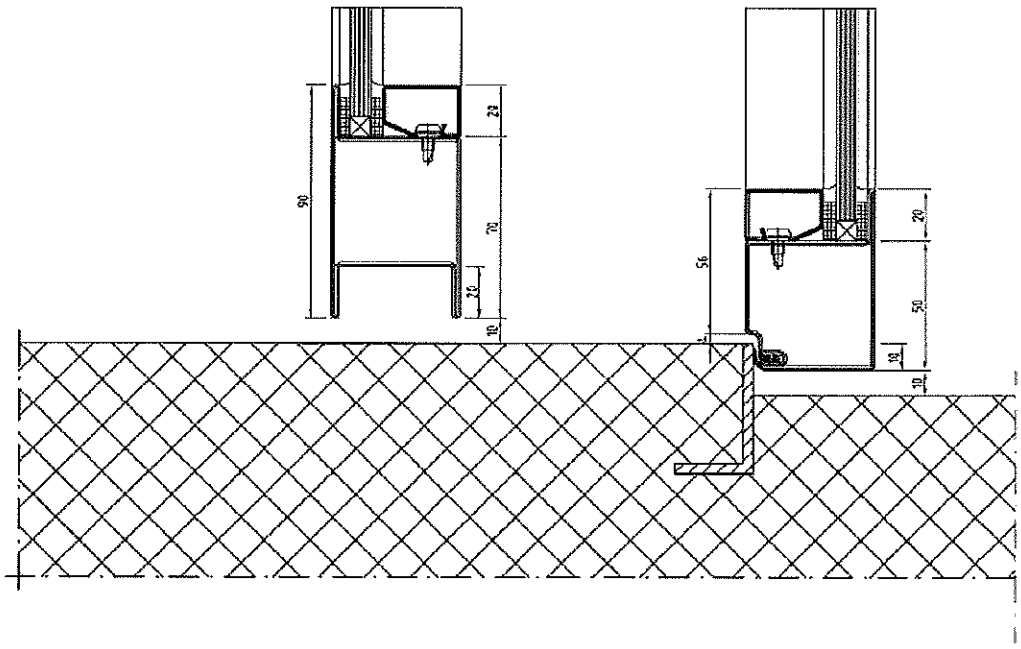

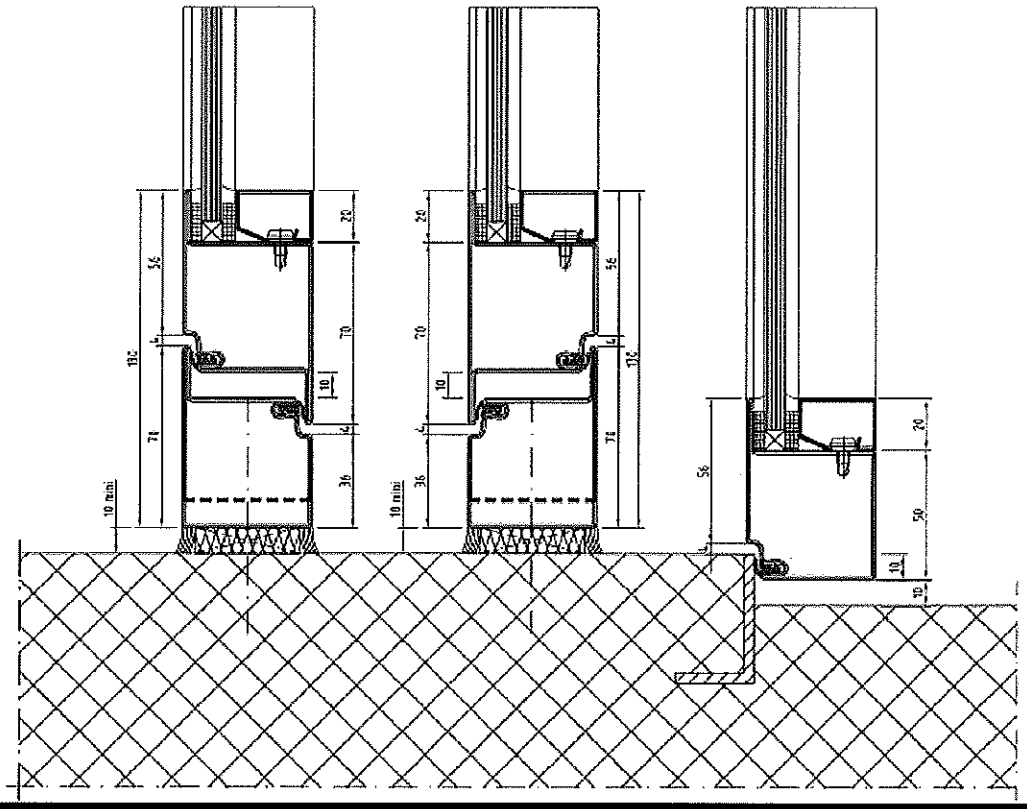

- COUPE 12-12 -

SERIE PRESTO 50

Procès-Verbal:
11-A-505

Classement:
E 120

Seule la reproduction intégrale de ce document permet l'exploitation normale des résultats.

Planche n° 10

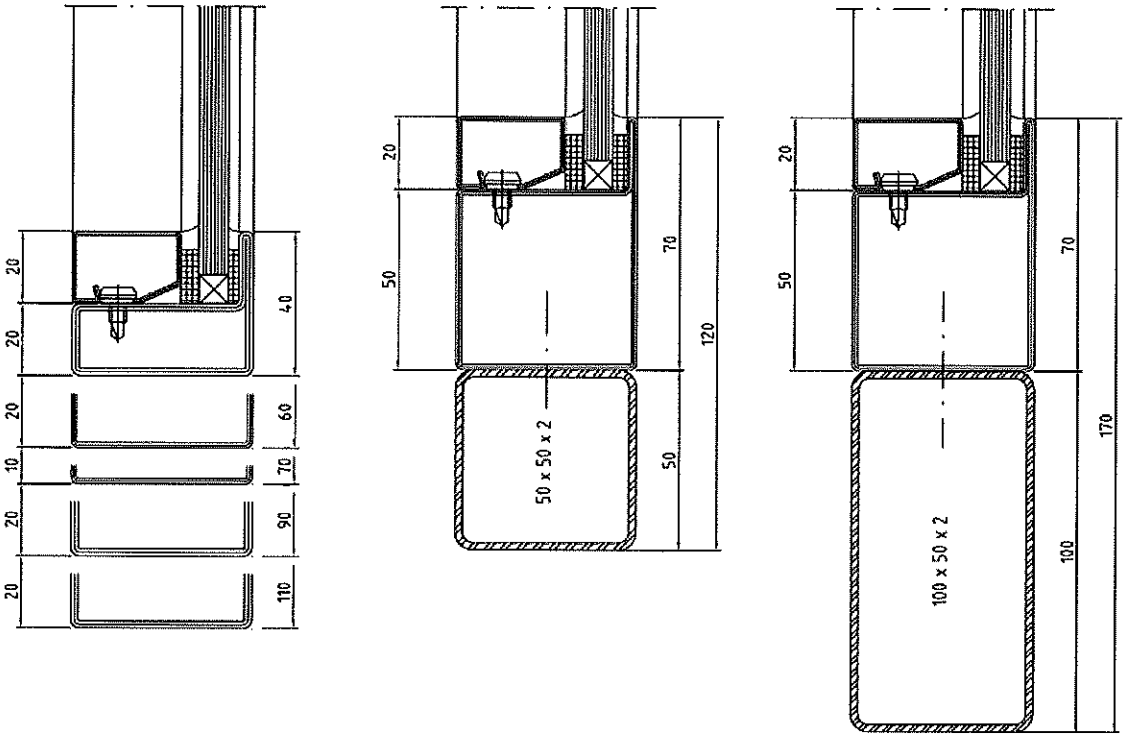

- COUPE 13-13 -

SERIE PRESTO 50

Procès-Verbal:
11-A-505

Classement:
E 120

Seule la reproduction intégrale de ce document permet l'exploitation normale des résultats.

Planche n° 11

MONTANT M70

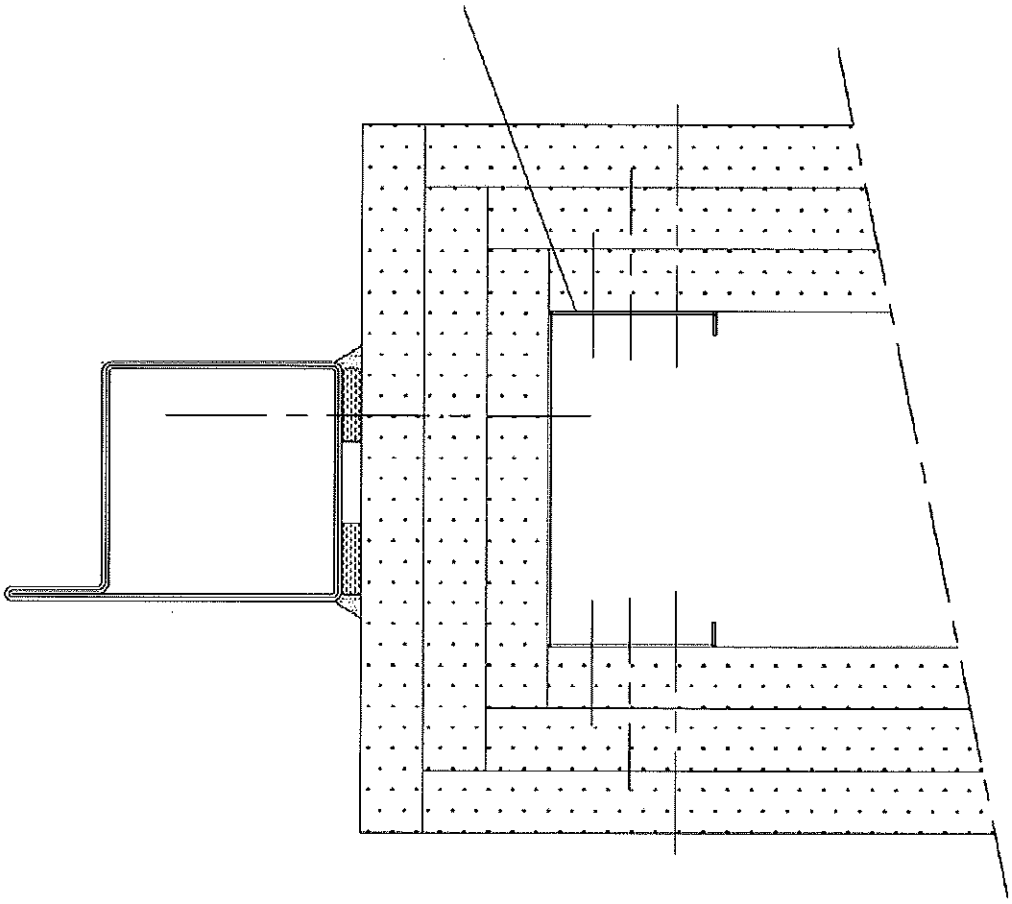

- COUPE 16-16 -

SERIE PRESTO 50

Procès-Verbal:
11-A-505

Classement:
E 120

Seule la reproduction intégrale de ce document permet l'exploitation normale des résultats.

Planche n° 12

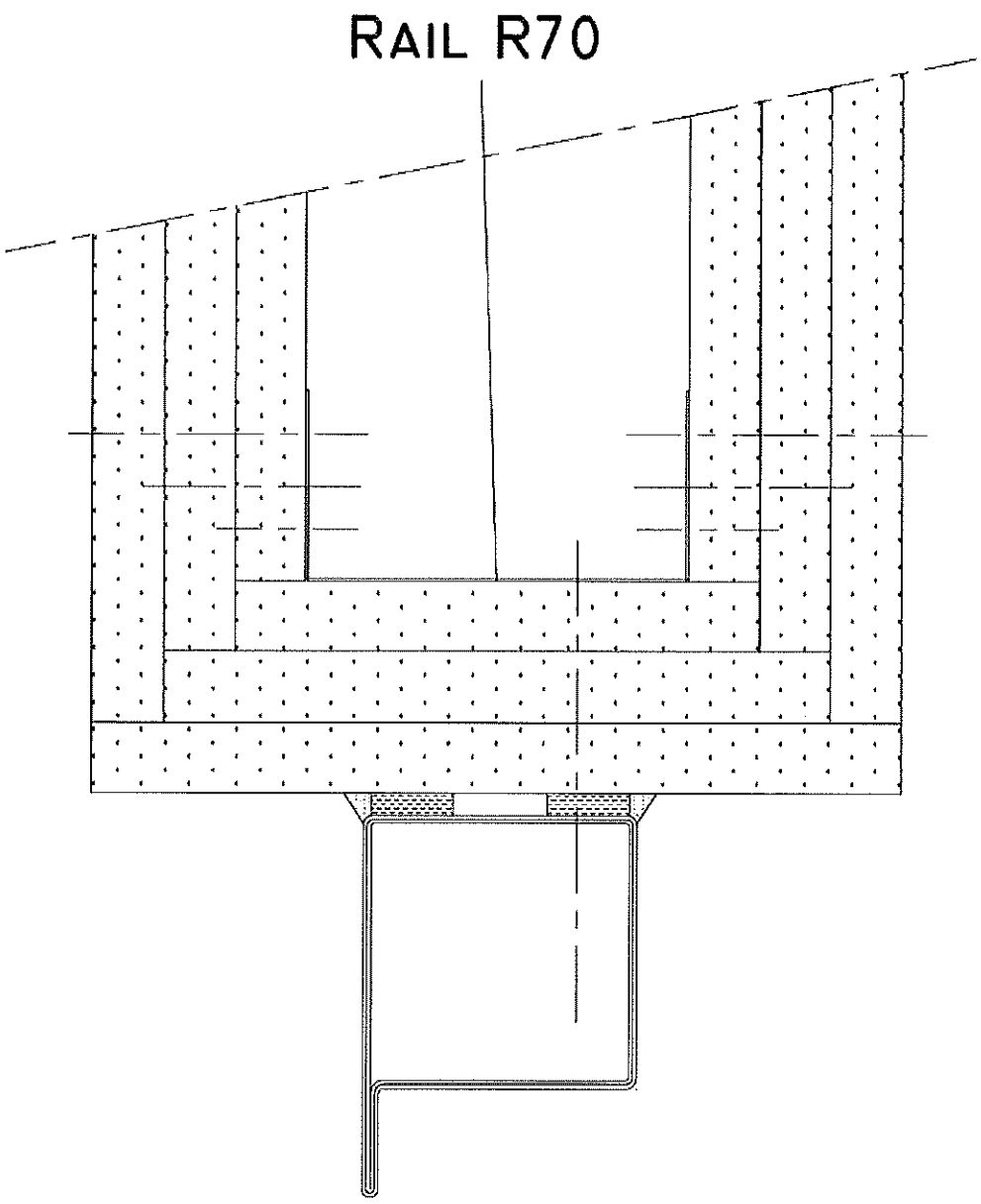

- COUPE 17-17 -

SERIE PRESTO 50

Procès-Verbal:
11-A-505

Classement:
E 120

Seule la reproduction intégrale de ce document permet l'exploitation normale des résultats.

Planche n° 13

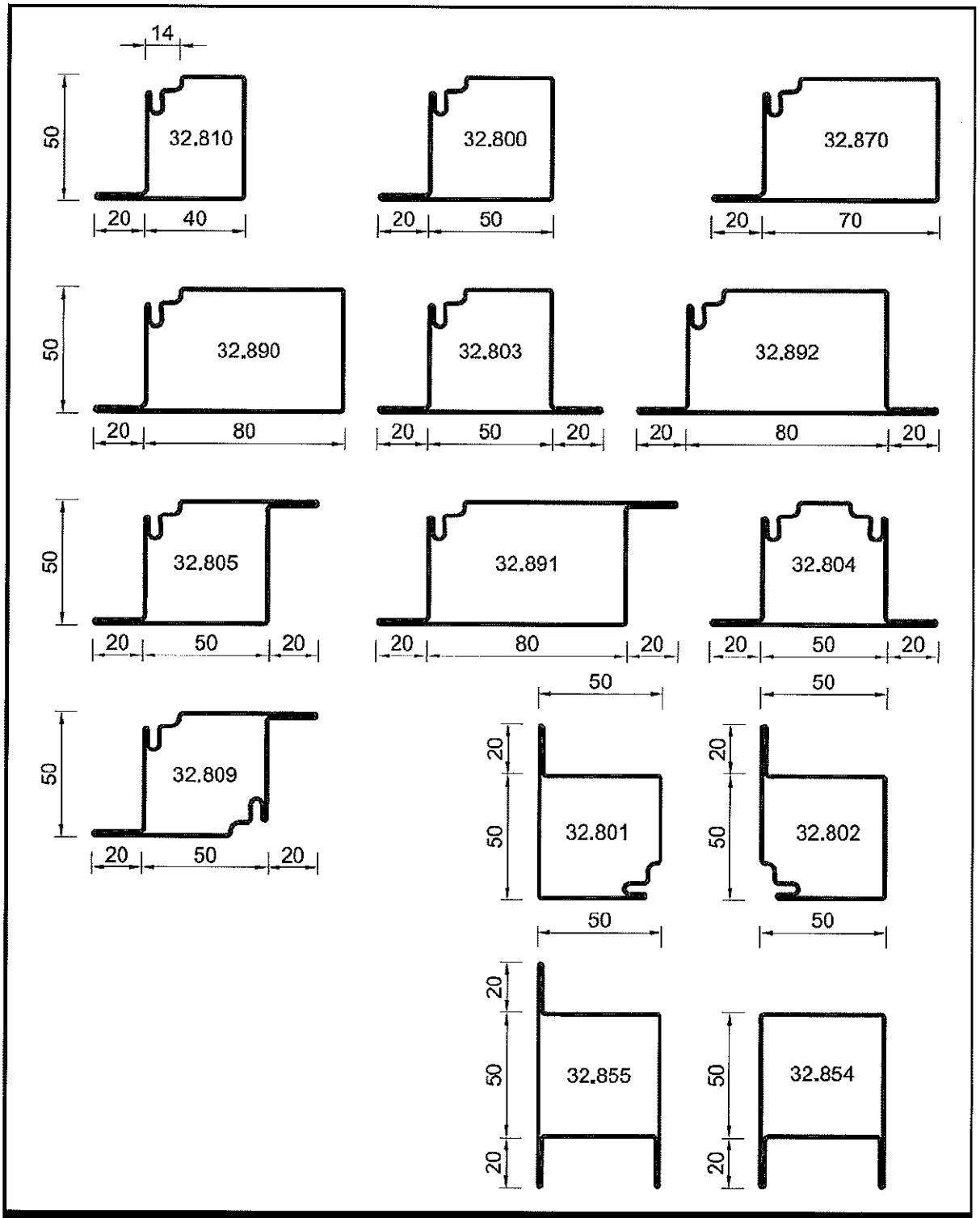

- PROFILES POUR BLOC-PORTES -

SERIE PRESTO 50

Procès-Verbal:
11-A-505

Classement:
E 120

Seule la reproduction intégrale de ce document permet l'exploitation normale des résultats.

Planche n° 14

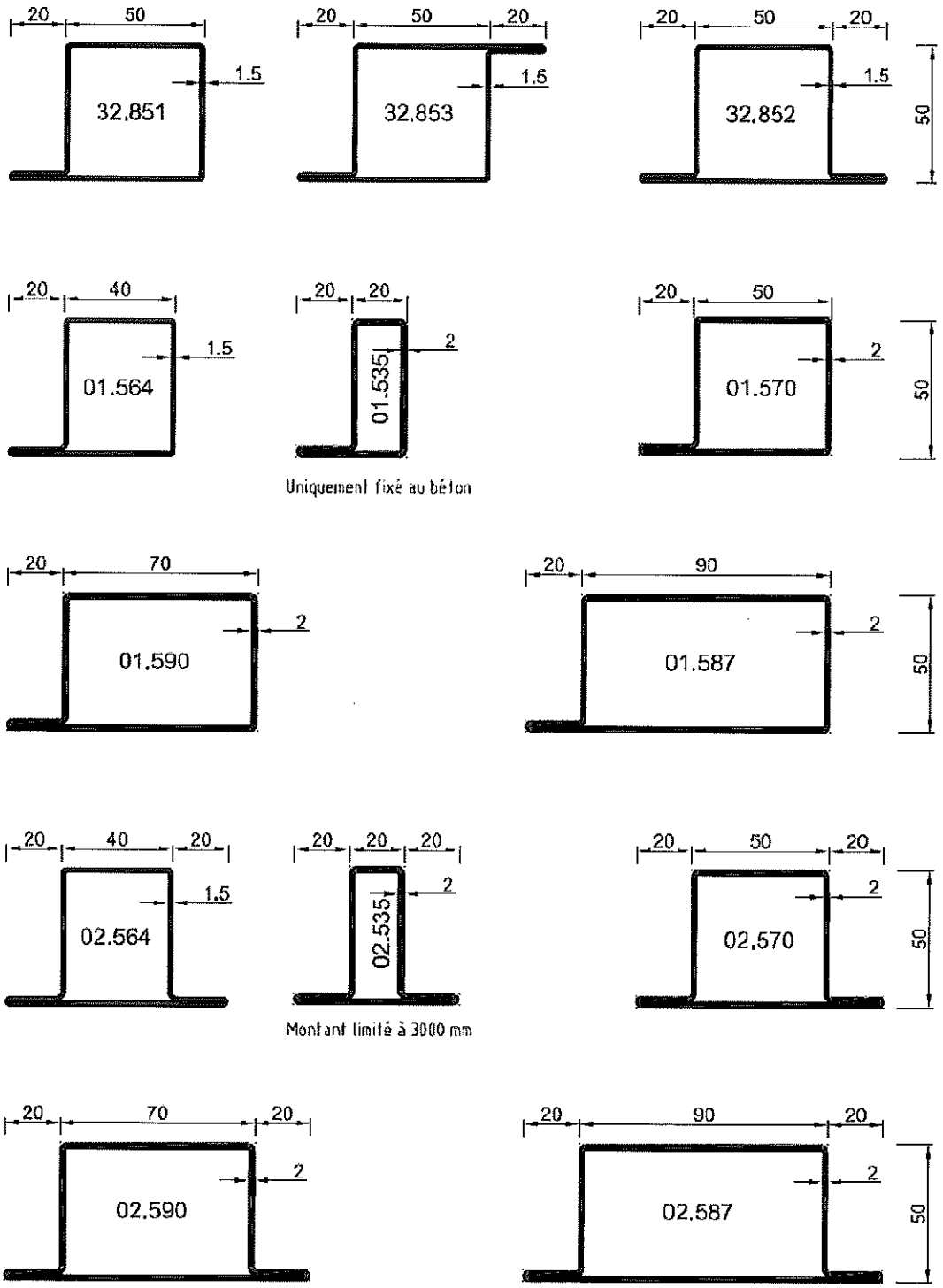

Toutes dimensions en mm

- PROFILES POUR FIXES ET CLOISONS -	Procès-Verbal: **11-A-505**
SERIE PRESTO 50	Classement: **E 120**

Seule la reproduction intégrale de ce document permet l'exploitation normale des résultats.

Planche n° 15

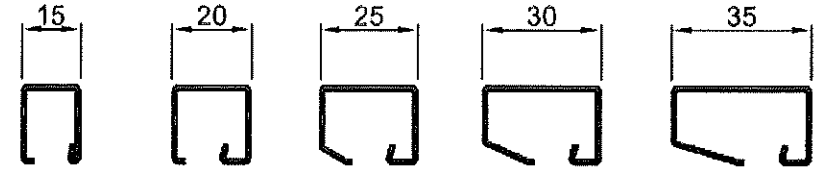

901226 901227 901228 901246 901247

906577 (VE 100 p.)
906578 (VE 1000 p.)
906579 (Mag. 200 p.)

948003: 15 x 3 mm
948004: 15 x 4 mm
948005: 15 x 5 mm
948006: 15 x 6 mm

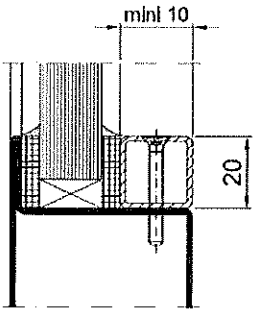

Tube acier vissée

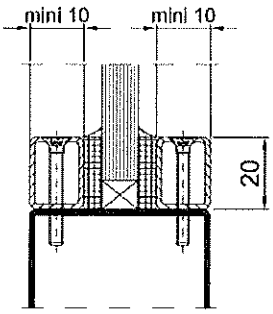

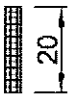

948007: 20 x 3 mm
948008: 20 x 4 mm
948009: 20 x 5 mm
948016: 20 x 6 mm

- PARCLOSES / JOINTS -

SERIE PRESTO 50

Procès-Verbal:
11-A-505

Classement:
E 120

Seule la reproduction intégrale de ce document permet l'exploitation normale des résultats.

Planche n° 16

905307

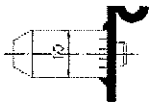

917013

916320 916322

changement de profilé

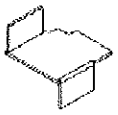

917017

Tôle à souder

907327

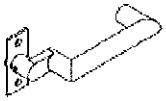

907326

907328

907329

907335

907336

907337

907338

907350

907351

907320 / 321

907356

907353

907352

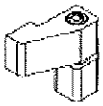

907600

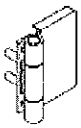

907618

907662
907663
907667

907641

917644/917645
917654/917655

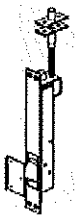

Verrou automatique à mortaiser
HZ 33F DIN-R (DORMA)
HZ 33F DIN-L (DORMA)

- ACCESSOIRES / JOINTS -	Procès-Verbal: **11-A-505**
SERIE PRESTO 50	Classement: **E 120**

Seule la reproduction intégrale de ce document permet l'exploitation normale des résultats.

Planche n° 17

* Fixation suivant support

\# Écartement et épaisseur de la câle bois , acier ou alu à ajuster selon construction

Silicone neutre

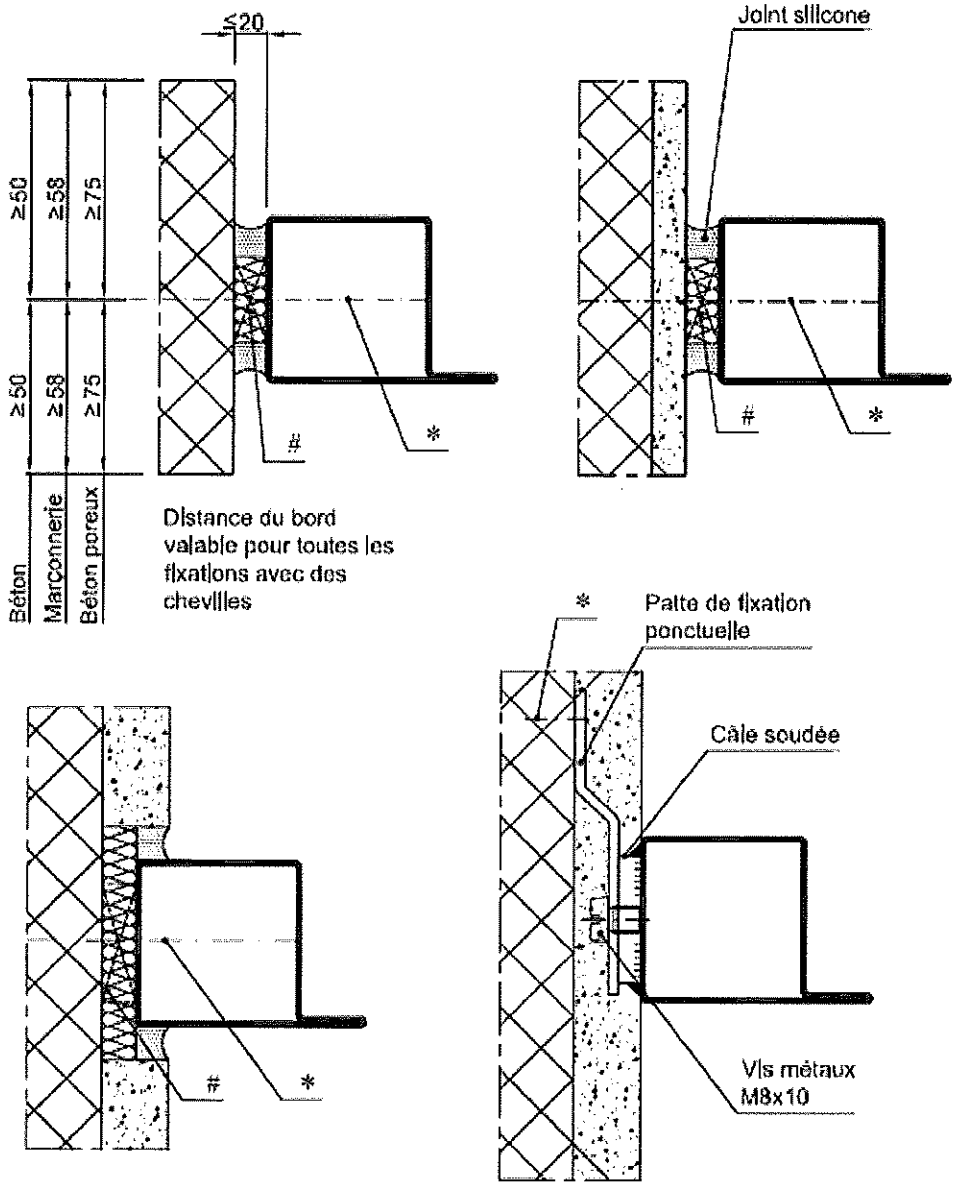

- RACCORDEMENT MACONNERIE -

SERIE PRESTO 50

Procès-Verbal:
11-A-505

Classement:
E 120

Seule la reproduction intégrale de ce document permet l'exploitation normale des résultats.

Planche n° 18

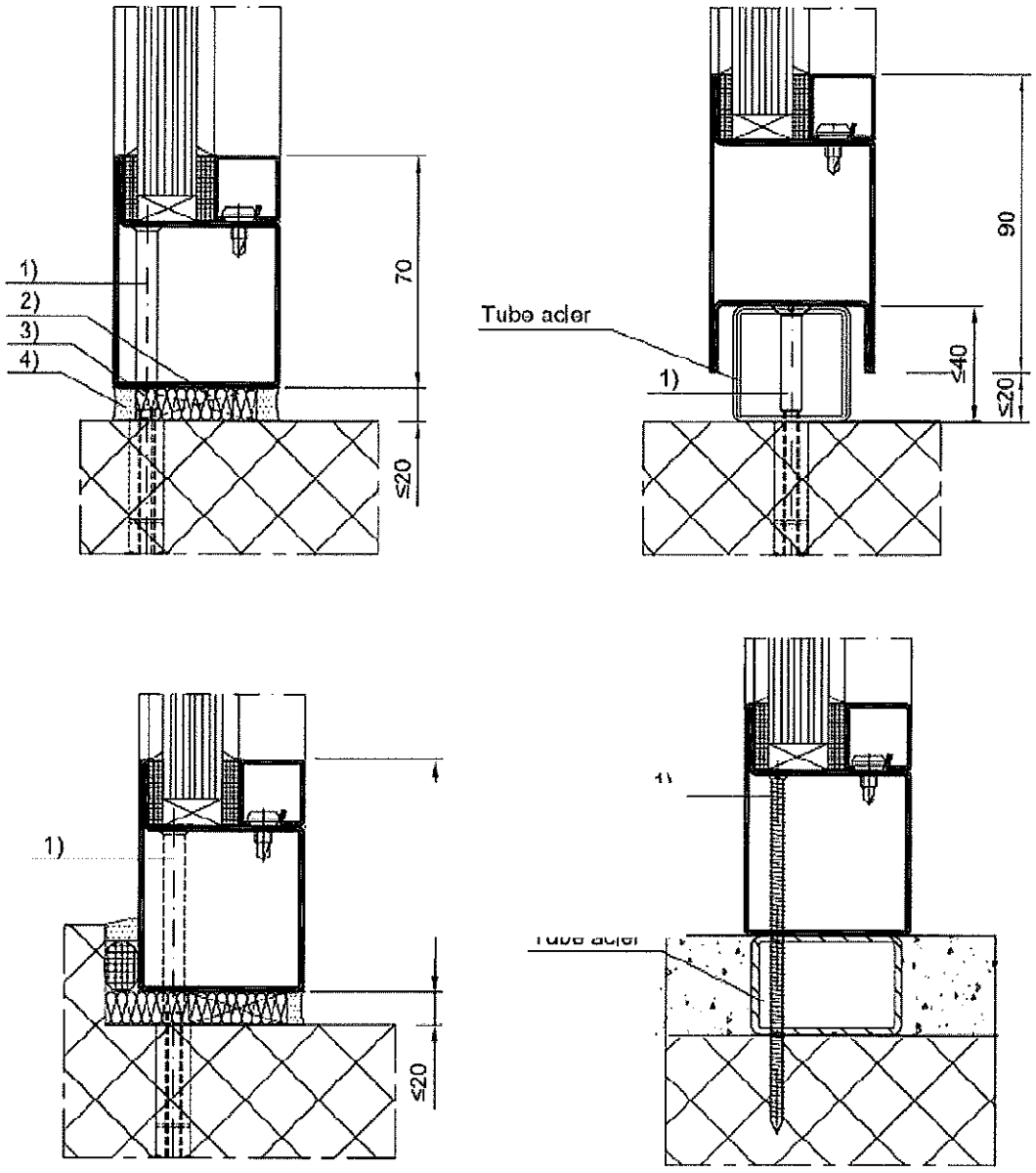

1) Fixation dans l'axe du profil ou déportée
2) Calage
acier, bois dur, alu, "Promatect H" ou Supalux
3) Fond de joint
type : laine de roche, laine céramique
4) Silicone neutre

- RACCORDEMENT MACONNERIE -

SERIE PRESTO 50

Procès-Verbal:
11-A-505

Classement:
E 120

Seule la reproduction intégrale de ce document permet l'exploitation normale des résultats.

Planche n° 19

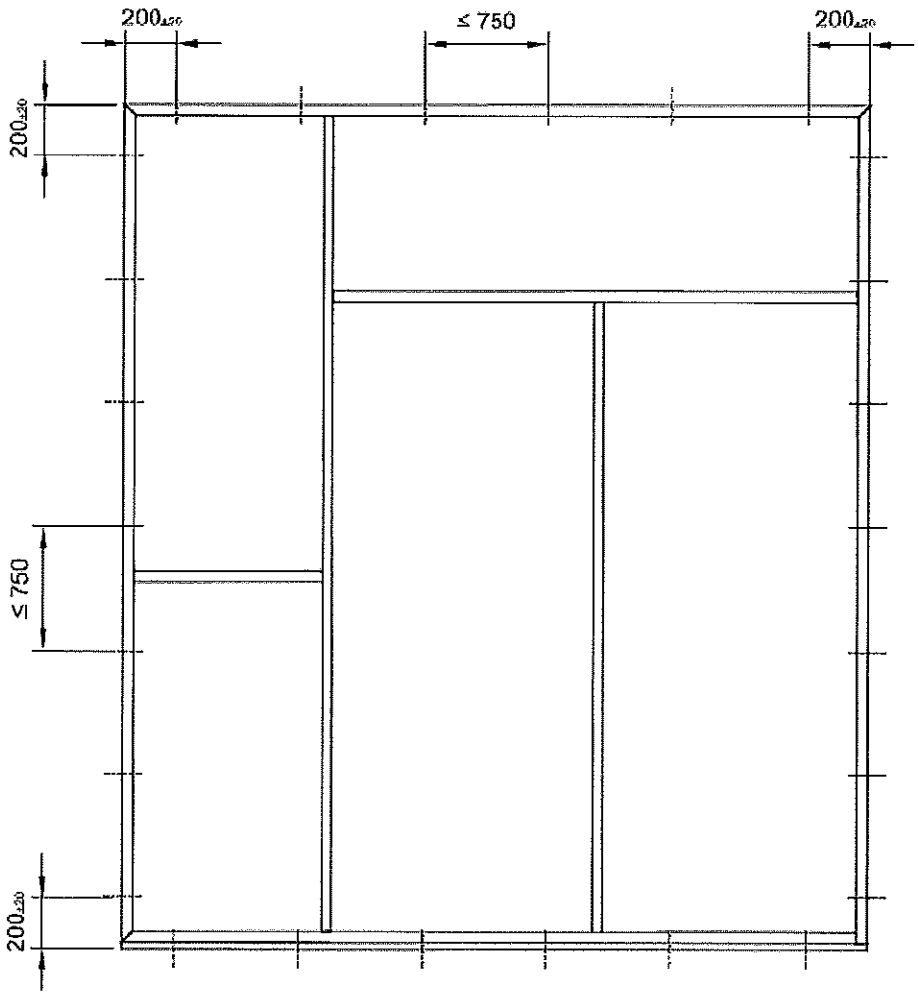

Fixation:

- **Dans béton armé, béton plein, béton cellulaire**
  type de fixation : **"Cheville plastique et vis à bois Ø 10x140"**
  "Vis HUS Ø 7,5 x 160 de chez HILTI"

- **Fixation avec platine acier**
  type de fixation : **"Cheville plastique et vis à bois Ø 10x80"**
  "Vis HUS Ø 7,5 x 80 chez HILTI"

- **Fixation dans cloison légère**
  type de fixation : **"Vis HUS Ø 7,5 x 120 chez HILTI"**
  "Vis adaptées"

- FIXATION CONSTRUCTION SUPPORT -	Procès-Verbal: **11-A-505**
SERIE PRESTO 50	Classement: **E 120**

Seule la reproduction intégrale de ce document permet l'exploitation normale des résultats.

Planche n° 20

DIFFERENTES COMPOSITIONS POSSIBLES DU VITRAGE CONTRAFLAM® LITE 60 monolithique

En remplacement d'une face SGG SECURIT® 5 mm par
une face SGG SECURIT® (6, 8, 10, 12 mm)
une face SGG PARSOL® (6, 8, 10, 12 mm)
une face SGG STADIP SILENCE® 44.1 (9 mm)
une face SGG STADIP SILENCE® 44.2 (9 mm)
une face SGG STADIP SILENCE® 55.1 (11 mm)
une face SGG STADIP SILENCE® 55.2 (11 mm)
une face SGG STADIP SILENCE® 66.1 (13 mm)
une face SGG STADIP SILENCE® 66.2 (13 mm)
une face SGG STADIP ANTELIO® 46.2 (11 mm)
une face SGG DECORGLASS® (6 mm)
une face SGG EMALIT® EVOLUTION (6, 8, 10, 12 mm)
une face SGG MASTERGLASS® (6, 8 mm)
une face SGG OPALIT® EVOLUTION (6, 8, 10, 12 mm)
une face SGG STADIP SATINOVO® 46.2 (11 mm)
une face SGG STADIP SATINOVO® MATE 46.2 (11 mm)
une face SGG SERALIT® EVOLUTION (6, 8, 10, 12 mm)
une face SGG STADIP® COLOR 44.2 (9 mm)
une face SGG STADIP® COLOR 55.2 (11 mm)
une face SGG STADIP® COLOR 66.2 (13 mm)
une face SGG STADIP® 44.1 (9 mm)
une face SGG STADIP® 55.1 (11 mm)
une face SGG STADIP® 66.1 (13 mm)
une face SGG STADIP PROTECT® 44.2 (9 mm)
une face SGG STADIP PROTECT® 55.2 (11 mm)
une face SGG STADIP PROTECT® 66.2 (13 mm)
une face SGG STADIP PROTECT® SP 510 (10 mm)
une face SGG STADIP PROTECT® SP 615 (15 mm)
une face SGG DIAMANT® (6, 8, 10, 12 mm)
une face SGG SPYGLASS® 46.2 (11 mm)

- COMPOSITIONS VITRAGES - **- VITRAGE MONOLITHIQUE -** **SERIE PRESTO 50**	Procès-Verbal: **11-A-505** Classement: **E 120**

Seule la reproduction intégrale de ce document permet l'exploitation normale des résultats.

Planche n° 21

DIFFERENTES COMPOSITIONS POSSIBLES DU VITRAGE CONTRAFLAM® LITE 60 CLIMAPLUS

		Constitution du vitrage isolant
CONTRAFLAM® LITE 60 monolithique (14 mm)	Espace d'air, intercalaire aluminium (8 mm minimum)	une face SGG PLANITHERM® ULTRA N (6 mm)
		une face SGG SECURIT® (6, 8, 10, 12 mm)
		une face SGG PARSOL® (6, 8, 10, 12 mm)
		une face SGG STADIP SILENCE® 44.1 (9 mm)
		une face SGG STADIP SILENCE® 44.2 (9 mm)
		une face SGG STADIP SILENCE® 55.1 (11 mm)
		une face SGG STADIP SILENCE® 55.2 (11 mm)
		une face SGG STADIP SILENCE® 66.1 (13 mm)
		une face SGG STADIP SILENCE® 66.2 (13 mm)
		une face SGG ANTELIO® (6, 8, 10 mm)
		une face SGG STADIP ANTELIO® 46.2 (11 mm)
		une face SGG DECORGLASS® (6 mm)
		une face SGG EMALIT® EVOLUTION (6, 8, 10, 12 mm)
		une face SGG MASTERGLASS® (6, 8 mm)
		une face SGG OPALIT® EVOLUTION (6, 8, 10, 12 mm)
		une face SGG STADIP SATINOVO® 44.2 (9 mm)
		une face SGG STADIP SATINOVO® MATE 44.2 (9 mm)
		une face SGG SERALIT® EVOLUTION (6, 8, 10, 12 mm)
		une face SGG STADIP® COLOR 44.2 (9 mm)
		une face SGG STADIP® COLOR 55.2 (11 mm)
		une face SGG STADIP® COLOR 66.2 (13 mm)
		une face SGG STADIP® 44.1 (9 mm)
		une face SGG STADIP® 55.1 (11 mm)
		une face SGG STADIP® 66.1 (13 mm)
		une face SGG STADIP PROTECT® 44.2 (9 mm)
		une face SGG STADIP PROTECT® 55.2 (11 mm)
		une face SGG STADIP PROTECT® 66.2 (13 mm)
		une face SGG STADIP PROTECT® SP 510 (10 mm)
		une face SGG STADIP PROTECT® SP 615 (15 mm)
		une face SGG DIAMANT® (6, 8, 10, 12 mm)
		une face SGG SPYGLASS® 46.2 (11 mm)

- COMPOSITIONS VITRAGES - **- VITRAGE ISOLANT -** **SERIE PRESTO 50**	Procès-Verbal: **11-A-505** Classement: **E 120**

Seule la reproduction intégrale de ce document permet l'exploitation normale des résultats.

Planche n° 22

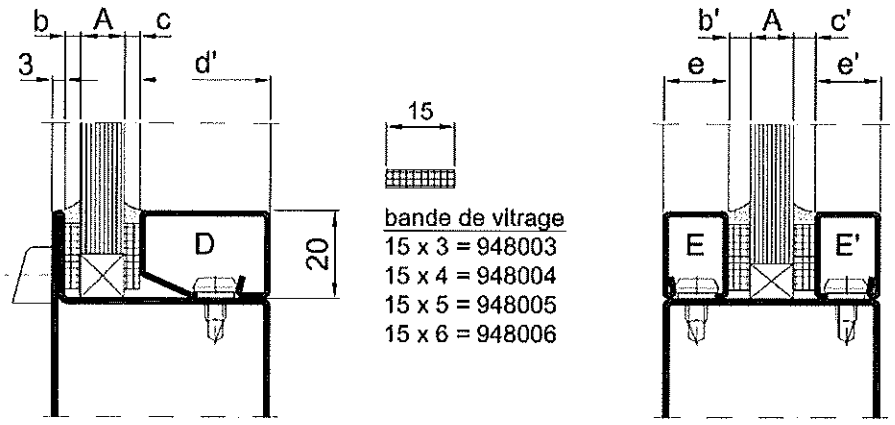

Simple Parclosage				Double Parclosage			
A Ep Vitrage	b	c	D d'	b'	c'	E e	E' e'
14	948004	948005	901228 (25)	948003	948003	901226 (15)	901226 (15)
15	948003	948004	901228 (25)				
17	948005	948005	901227 (20)				
18	948004	948005	901227 (20)				
19	948004	948004	901227 (20)				
20	948003	948004	901227 (20)				
21	948006	948005	901226 (15)		Nota: les épaisseurs des joints de vitrage sont à adapter suivant les tolérances de fabrication du vitrage.		
22	948005	948005	901226 (15)				
23	948004	948005	901226 (15)				
24	948004	948004	901226 (15)				
25	948003	948004	901226 (15)				
26	948003	948003	901226 (15)				
27	948003	948003	901226 (15)				

- FIBRE MINERALE -

- SIMPLE & DOUBLE PARCLOSAGE -

SERIE PRESTO 50

Procès-Verbal: **11-A-505**

Classement: **E 120**

Seule la reproduction intégrale de ce document permet l'exploitation normale des résultats.

Planche n° 23

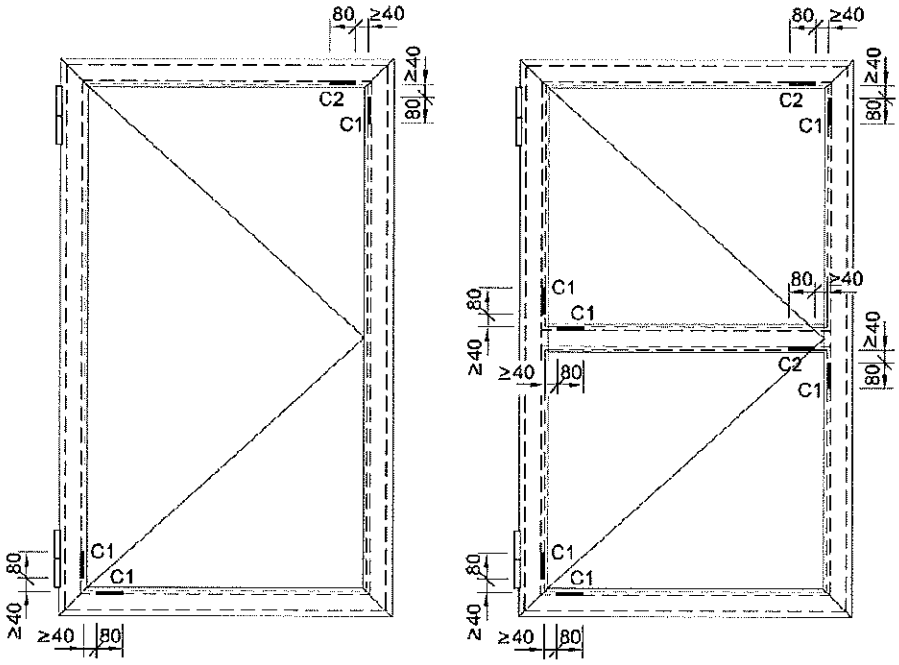

Cale d'assise (C1)
5 x 80 x (ép. vitrage)

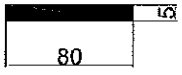

Cales de périphériques (C2)
5 x 80 x (ép. vitrage)

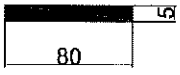

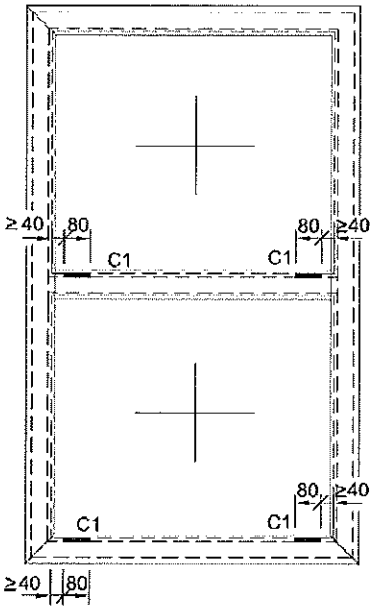

Toutes dimensions en mm

- CALAGE DES VITRAGES -	Procès-Verbal: **11-A-505**
SERIE PRESTO 50	Classement: **E 120**

Seule la reproduction intégrale de ce document permet l'exploitation normale des résultats.

Planche n° 24

VERSION SERRURE CLASSIQUE AVEC BEQUILLE ET/OU PUSH-BAR

BLOC-PORTE 2 VANTAUX

Equipement vantail principal	KIT	COFFRE	GACHE	FONCTION	DIN
SERRURE 2 POINTS	917732	907232	907001	L+W sans AP	G
	917736	907236	907001	E avec AP	G
	917740	907240	907001	B avec AP	G
	917733	907233	907001	L+W sans AP	D
	917737	907237	907001	E avec AP	D
	917741	907241	907001	B avec AP	D

Equipement vantail secondaire (semi-fixe)	KIT	GACHE ou COFFRE	OUVERTURE ELECTRIQUE
COMMANDE A LEVIER	917746	907247	
	917747	907246	
		907438	

Equipement complet pour les 2 vantaux (principal et secondaire)	KIT	COFFRE VANTAIL PRINCIPAL	COFFRE VANTAIL SECONDAIRE	FONCTION	DIN
SERRURE 2 POINTS	917760	907257	907436	E avec AP	G
	917761	907261	907436	B avec AP	G
	917762	907258	907436	E avec AP	D
	917763	907262	907436	B avec AP	D

VERSION SERRURE PUSH-BAR

BLOC-PORTE 2 VANTAUX

Equipement vantail principal	KIT	COFFRE	GACHE	FONCTION	DIN
SERRURE 2 POINTS	917764	907262	947023	B avec AP	D
	917765	907261	947023	B avec AP	G
Equipement vantail secondaire (semi-fixe)	917766		907436		

Abréviation: AP = Anti-Panique D = Droite G = Gauche

Toutes les références des SERRURES VERSION CLASSIQUE et/ou PUSH-BAR sont compatibles avec les PUSH-BAR référence :

907294 pour longueur de 650 à 799 mm
907295 pour longueur de 800 à 950 mm
907296 pour longueur de 951 à 1100 mm
907297 pour longueur de 1101 à 1250 mm

- SERRURE -

- BLOC-PORTE 2 VANTAUX -

SERIE PRESTO 50

Procès-Verbal: **11-A-505**

Classement: **E 120**

Seule la reproduction intégrale de ce document permet l'exploitation normale des résultats.

Planche n° 25

Bloc-porte à 2 vantaux
avec une serrure 2 POINTS
uniquement sur le vantail principal

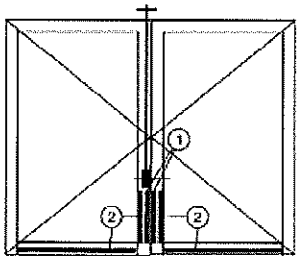

Vantail principal — Vantail secondaire (semi-fixe)

Bloc-porte à 2 vantaux
avec une serrure 2 POINTS
uniquement sur le vantail principal
et 1 POINT haut uniquement
sur le vantail secondaire

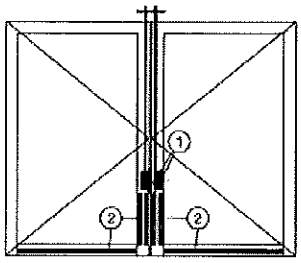

Vantail principal — Vantail secondaire (semi-fixe)

Bloc-porte à 2 vantaux
avec une serrure 2 POINTS
uniquement sur le vantail principal
et 2 POINTS (haut et bas)
sur le vantail secondaire

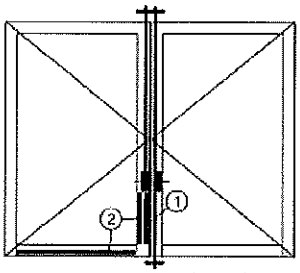

Vantail principal — Vantail secondaire (semi-fixe)

MONTANT COTE SERRURE Face A — MONTANT COTE SERRURE Face B

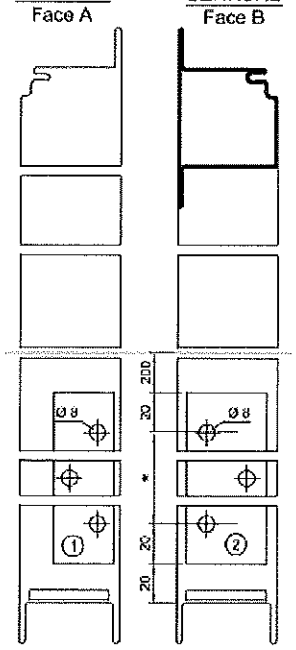

① Plat acier 30 x 5 Fixé par soudre bouchon Ø 8

② Plat acier 40 x 5 Fixé par soudre bouchon Ø 8

* Distance par soudre couchon Ø8 < 150

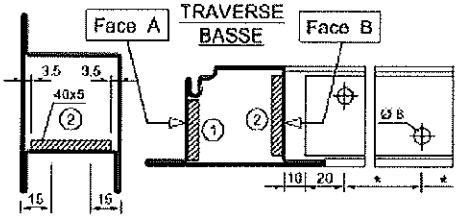

- PLAT DE RENFORT -

- PORTE 2 VANTAUX (serrure 2 points) -

SERIE PRESTO 50

Procès-Verbal:
11-A-505

Classement:
E 120

Seule la reproduction intégrale de ce document permet l'exploitation normale des résultats.

Planche n° 26

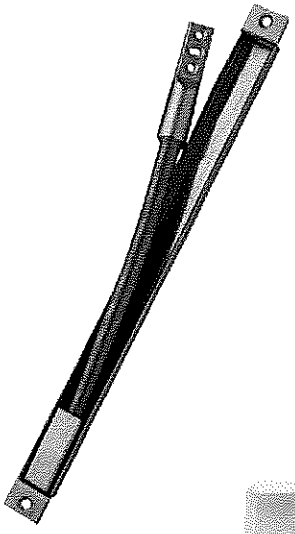

EFF EFF 10312G

Passage de câble invisible

Flexible ou non, permet la transmission du courant entre l'huisserie et le vantail du bloc-porte.

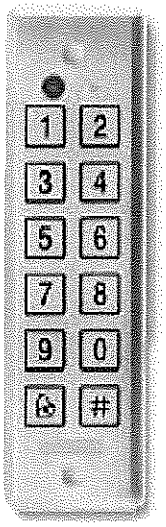

EFF EFF AYC-E55

Lecteur code extra plat

Dimension = 155 x 44 x 6,5 mm (H x L x P) Placé sur l'huisserie du bloc-porte côté articulation

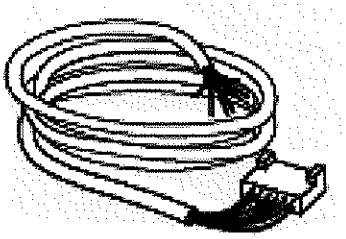

EFF EFF Z09XKAB

Câble de connexion

12 conducteurs, avec cosse de raccordement et détrompeur pour sécuriser la polarité et assurer la qualité jonction avec les serrures solénoïdes

- CONTROLE D'ACCES - **- ACCESSOIRES -** **SERIE PRESTO 50**	Procès-Verbal: **11-A-505** Classement: **E 120**

Seule la reproduction intégrale de ce document permet l'exploitation normale des résultats.

Planche n° 27

Contrôle d'accès en applique

TV 100 ou TV 200 (DORMA)
VCAn (GEZE)

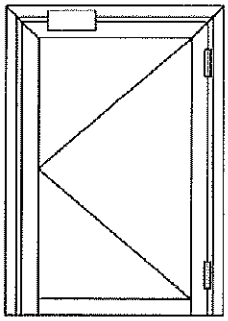

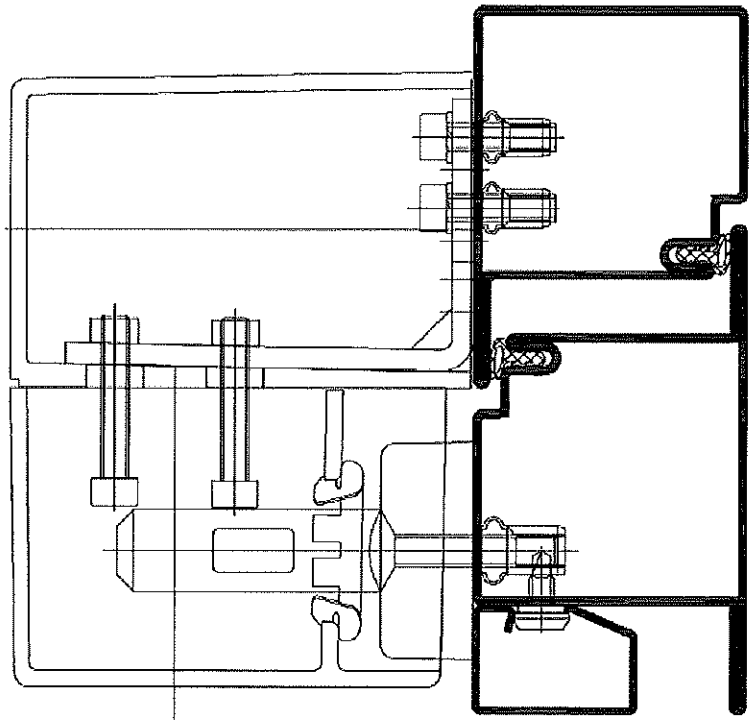

Feu

-CONTROLE D'ACCES - **- HOMOLOGATION NF S61-937 -** **SERIE PRESTO 50**	Procès-Verbal: **11-A-505** Classement: **E 120**

Seule la reproduction intégrale de ce document permet l'exploitation normale des résultats.

Planche n° 28

Sens d'ouverture du bloc-porte

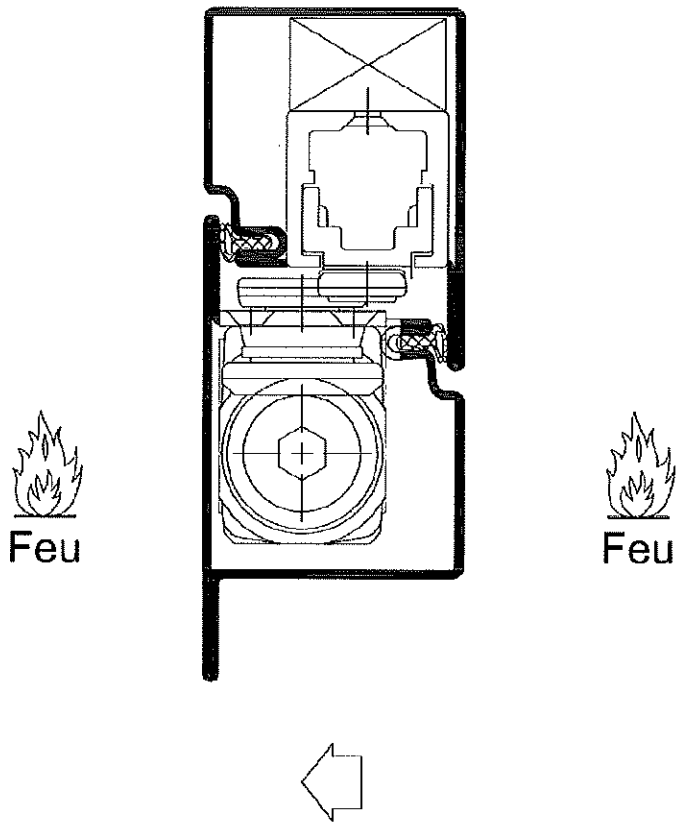

CARACTERISTIQUES TECHNIQUES:

- **Force de fermeture réglable: EN 2-4**
- **Largeur par vantail: ≤ 1100 mm**
- **Poids par vantail: ≤ 100 kg**
- **Angle d'ouverture: ≤ 120 °**
- **Modèle unique ouverture: DIN gauche ou DIN droite**
- **Bras à glissière : uniquement dans le dormant**
- **Corps du ferme-porte: uniquement dans le vantail**

- FERME-PORTE (invisible) - **- SENS DE FEU (indifférent) -** **SERIE PRESTO 50**	Procès-Verbal: **11-A-505** Classement: **E 120**

Seule la reproduction intégrale de ce document permet l'exploitation normale des résultats.

Planche n° 29

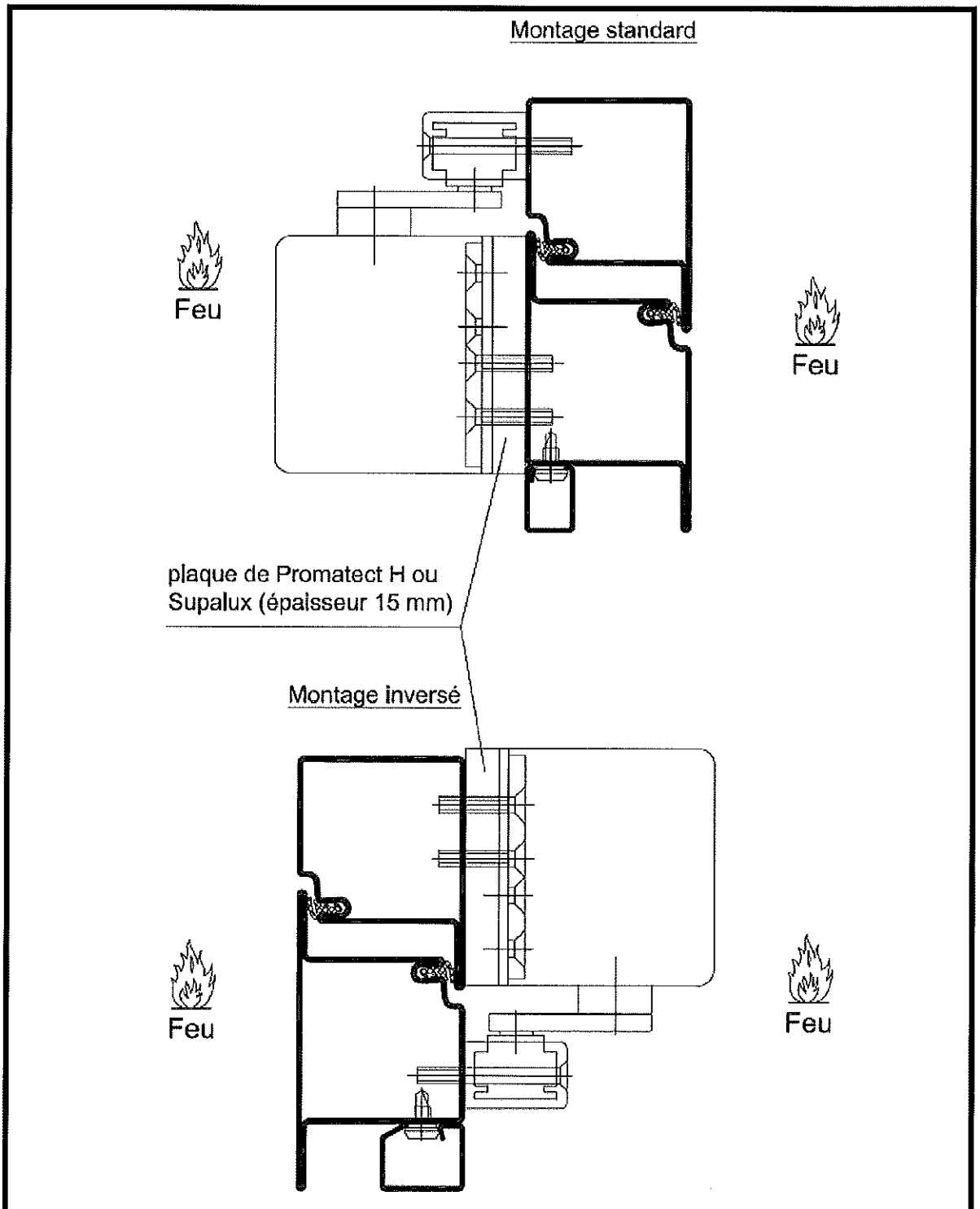

- FERME-PORTE (glissière-bras-DAS) - **- SENS DE FEU (indifférent) -** **SERIE PRESTO 50**	Procès-Verbal: **11-A-505** Classement: **E 120**

Seule la reproduction intégrale de ce document permet l'exploitation normale des résultats.

Planche n° 30

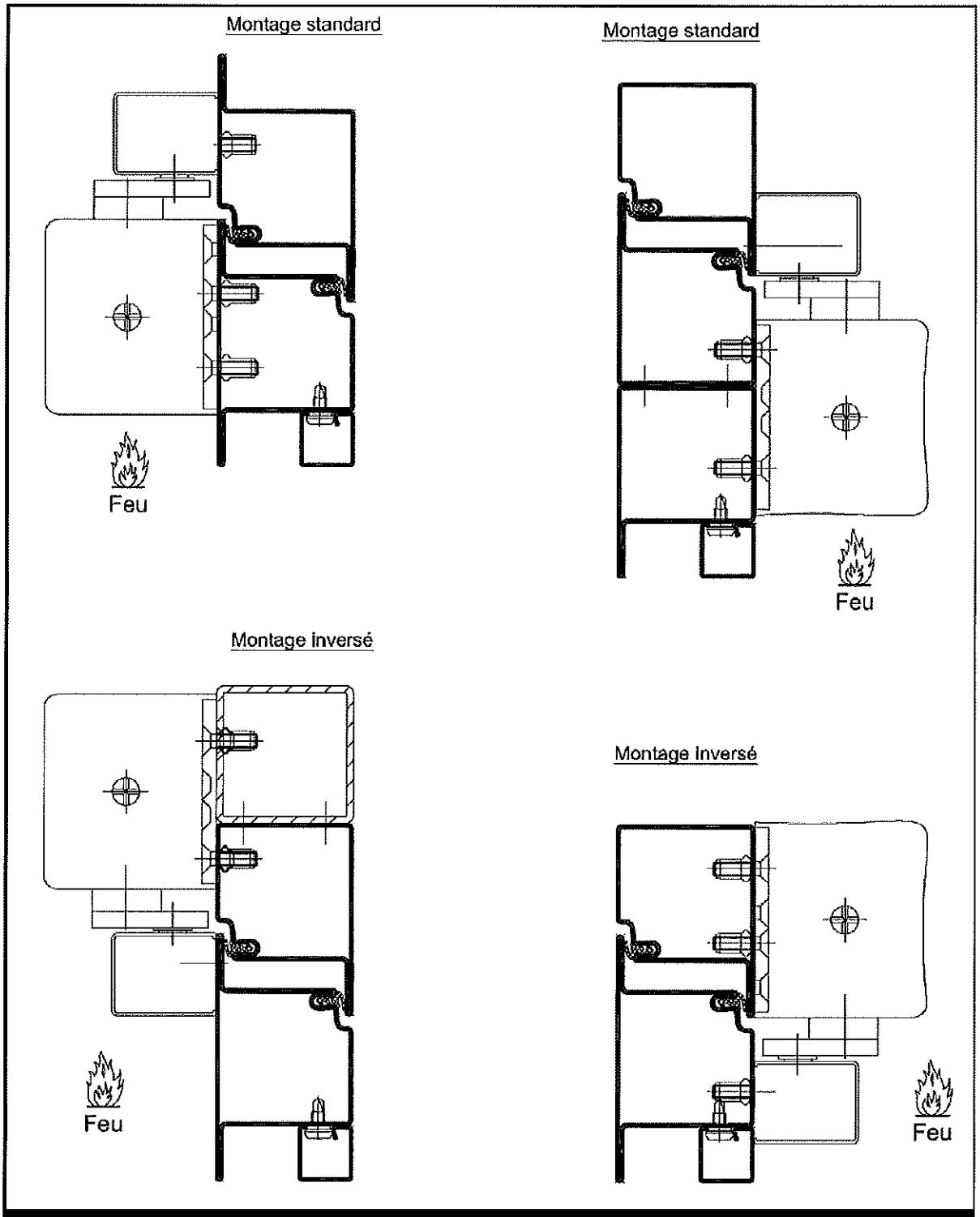

- FERME-PORTE (glissière-bras-DAS) - **- SENS DE FEU (recto ou verso) -** **SERIE PRESTO 50**	Procès-Verbal: **11-A-505** Classement: **E 120**

Seule la reproduction intégrale de ce document permet l'exploitation normale des résultats.

Planche n° 31

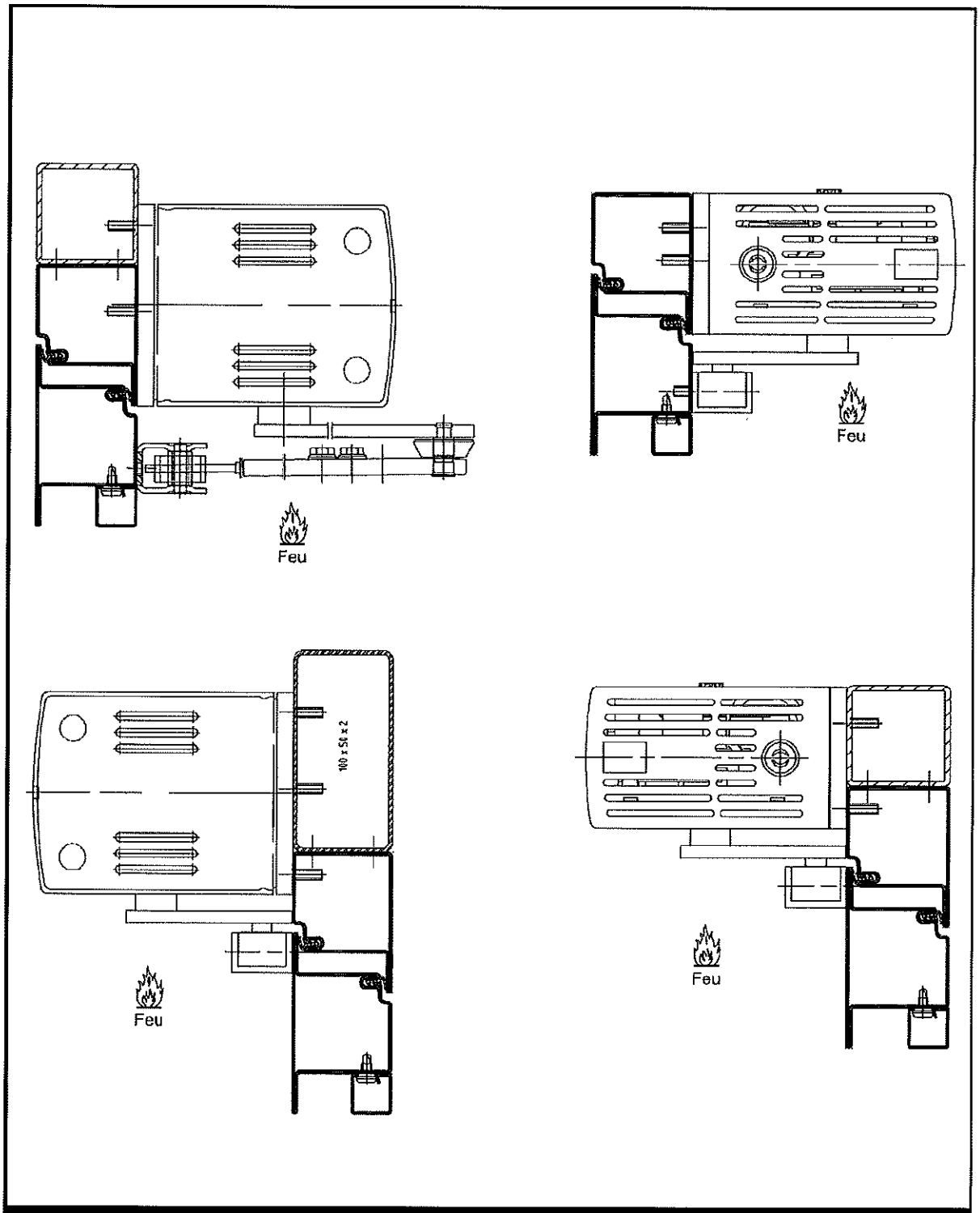

- FERME-PORTE (système automatique) - **- SENS DE FEU (recto ou verso) -** **SERIE PRESTO 50**	Procès-Verbal: **11-A-505** Classement: **E 120**

Seule la reproduction intégrale de ce document permet l'exploitation normale des résultats.

Planche n° 32

TOUS LES SELECTEURS DE FERMETURE INVISIBLES INCORPORES DANS LES BANDEAUX DES FERME-PORTES SONT UTILISABLES AINSI QUE CEUX CI-APRES:

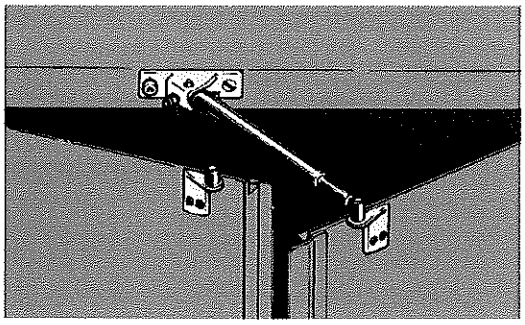

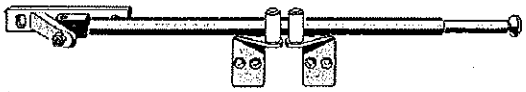

SR WAB (GEZE) - SR 90 (DICTATOR)

SR 390 (DORMA)
Acier

Selecteur de fermeture avec bras télescopique

Longueur: 540 mm

Réglable: oui

UV = 1 pièce

91400 (JPM)
Acier chromé

Selecteur de fermeture muni de deux roulettes

Réglable: oui

UV = 1 pièce

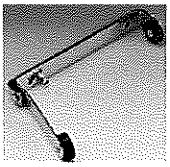

WA 762 683 (SEVAX)
Acier nickelé

Selecteur de fermeture muni de deux roulettes

Longueur: 210 mm

Réglable: oui

UV = 1 pièce

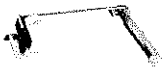

SP 81 (LEVASSEUR)
Acier

Selecteur de fermeture muni de deux roulettes

Longueur: 125 ou 175 mm

Réglable: oui

UV = 1 pièce

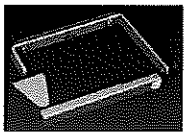

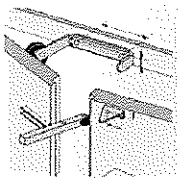

SV 2 + BATTEE (GROOM)
Acier

Selecteur de fermeture muni d'une roulette associé à une battée de sécurité

Longueur: 175 mm

Réglable: oui

UV = 1 pièce

- SELECTEURS DE FERMETURE -

SERIE PRESTO 50

Procès-Verbal:
11-A-505

Classement:
E 120

Seule la reproduction intégrale de ce document permet l'exploitation normale des résultats.

NOTICE DE RECOMMANDATIONS

(CE DOCUMENT FAIT PARTIE INTEGRANTE DE NOTRE CONFIRMATION DE COMMANDE)

L 'ENTREPRENEUR S'ASSURERA :

1° / du classement exigé (E (pare-flammes), EI (coupe-feu))
2° / du degré de classement (ex. E30, E60, EI60, EI90,…)
3° / du sens du feu (recto, verso ou recto-verso)
4° / du type d'ouvrage (bloc-porte, châssis fixe, cloison, façade, ouvrant de service.....)
5° / des dimensions des vitrages (il est très important de respecter les dimensions maxi des vitrages ainsi que le sens du vitrage L x H indiqués dans les PV).

6° / Les vitrages PYROSWISS®, VETROFLAM®, et CONTRAFLAM® sont fournis prêts à être mis en oeuvre. Après livraison : ils ne doivent être ni recoupés, ni percés, ni sablés, ni dépolis, ni traités, ni usinés en aucune façon.

7° / Il faut vérifier avant la mise en oeuvre que les bords n'ont pas été endommagés au cours du transport.

8° / Il est indispensable de respecter le montage et la mise en oeuvre selon le PV de classement et en particulier les prescriptions de calage et la profondeur de prise en feuillure.

9° / Aucune modification de dimensions ne peut être faite sans l'accord de l'usine productrice. Les frais afférents à ces modifications sont à la charge du client.

10° / Dans le cas de simple vitrage VETROFLAM®, l'estampille sera positionnée côté feu, donc lisible côté feu uniquement.

Dans le cas de vitrage isolant avec un vitrage VETROFLAM® ou PYROSWISS®, la contreface (trempée ou feuilletée) sera positionnée côté feu. L'estampille sera également lisible côté feu uniquement.

Dans le cas de vitrage feuilleté assemblé avec un vitrage VETROFLAM® ou PYROSWISS®, la contreface sera positionnée côté feu. L'estampille sera donc lisible côté feu uniquement.

CONDITIONS A RESPECTER POUR LA LIVRAISON

1° / Pour les livraisons, il vous appartient de prévoir le personnel ainsi que les moyens de déchargement.

2° / Les livraisons d'usine sur chantier restent exceptionnelles et ne peuvent être envisagées qu'après accord de notre service commercial. Il est bien entendu que les caisses doivent être déchargées soit par chariot élévateur soit par grue.

3° / Lors d'une livraison, il est impératif de viser le bordereau de livraison du transporteur en précisant le nombre de colis déchargé et le cas échéant de mentionner le ou les vitrages cassés ou manquants.

4° / Si des vitrages sont cassés ou des caisses livrées à plat, après avoir fait les réserves sur le bordereau du transporteur, faire une lettre recommandée avec accusé de réception au transporteur dans un délai maximum de 48 heures ouvrables (copie par fax pour VETROTECH SAINT-GOBAIN).

CES OBSERVATIONS DOIVENT IMPERATIVEMENT ETRE RETRANSMISES
AUX UTILISATEURS ET METTEURS EN OEUVRE.