Efectis France
Voie Romaine
F-57280 Maizières-lès-Metz
Tél : +33 (0)3 87 51 11 11
Fax : +33 (0)3 87 51 10 58

RECONDUCTION

Laboratoire agréé Efectis par le Ministère de l'Intérieur

RECONDUCTION n° 17/1
DU PROCES-VERBAL n° 12 - A - 080

Selon l'arrêté du 14 mars 2011 modifiant l'arrêté du 22 mars 2004

Concernant

Une gamme de blocs-portes à un ou deux vantaux à ossature métallique
Ossature : Série FUEGO LIGHT 30 (FORSTER)
Vitrages : Gamme CONTRAFLAM 30 (VSGI)

Demandeurs

Vetrotech Saint-Gobain International AG
Bernstrasse 43
CH - 3175 FLAMATT

FORSTER Systèmes de profilés SA
Amriswilerstrasse 50
BP
CH - 9320 ARBON

Extensions de classement reconduites

Des extensions de classement peuvent se rapporter au procès-verbal de référence. Elles sont cumulables entre-elles après avis d'Efectis France.
Les extensions de classement délivrées sur le procès-verbal de référence, et portant les numéros suivants, sont reconduites :
AUCUNE

Durée de validité

Le procès-verbal de référence (ainsi que toutes ses éventuelles révisions) et les extensions de classement (ainsi que toutes leurs éventuelles révisions) mentionnées ci-dessus, ainsi que celles qui seraient délivrées après la date d'édition de ce document, sont valables jusqu'au :
10 juillet 2022.
Passé cette date, le procès-verbal de référence n'est plus valable, sauf s'il est accompagné d'une nouvelle reconduction délivrée par Efectis France.
Cette reconduction n'est valable qu'accompagnée de son procès-verbal de référence.

Maizières-lès-Metz, le 30 mai 2017

Olivia D'HALLUIN
Chef de Projets

Renaud SCHILLINGER
Directeur Technique
Façades / Compartimentage

La reproduction de ce document n'est autorisée que sous sa forme intégrale.

efectis france

Voie Romaine
F-57280 Maizières-lès-Metz
Tél : +33 (0)3 87 51 11 11
Fax : +33 (0 3 87 51 10 58

PROCES-VERBAL

Laboratoire agréé efectis france par le Ministère de l'Intérieur

PROCES-VERBAL DE CLASSEMENT n° 12 - A - 080

Résistance au feu des éléments de construction selon l'arrêté modifié du 22 mars 2004 du ministère de l'Intérieur

Durée de validité	Ce procès-verbal de classement et ses éventuelles extensions sont valables jusqu'au 10 juillet 2017.
Rapport de référence	▪ 12 - A - 080
Concernant	**Une gamme de blocs-portes à un ou deux vantaux à ossature métallique**
Ossature :	**Série FUEGO LIGHT 30 (FORSTER)**
Vitrages :	**Gamme CONTRAFLAM 30 (VSGI)**

Demandeurs

Vetrotech Saint-Gobain International
Bernstrasse 43
CH-3175 FLAMATT

FORSTER ROHR PROFILTECHNIK AG
FORSTER SYSTEMES DE PROFILES
Amriswilerstrasse 50
Postfach 400
CH - 9320 ARBON

La reproduction de ce document n'est autorisée que sous sa forme intégrale.

1. REFERENCE ET PROVENANCE DES ELEMENTS

Ossature : Profils acier FUEGO LIGHT 30 (FORSTER)
Provenance: Usine FORSTER - Arbon (CH).

Vitrage : CONTRAFLAM 30 (VSGI)
Provenance: Usine VSGI, ROMONT (CH).

2. DESCRIPTION SOMMAIRE ET MISE EN ŒUVRE DES ELEMENTS

L'objet du présent document est une gamme de blocs-portes à un ou deux vantaux égaux ou inégaux à ossature en profilés acier thermiquement isolés définissant des baies obturées par des vitrages CONTRAFLAM 30 ou CONTRAFLAM 30 CLIMAPLUS (VSGI).

2.1. HUISSERIE

L'huisserie (cadre dormant) du bloc-porte se compose de deux montants et d'une traverse haute dans les configurations suivantes :

- dans une construction support normalisée rigide (voir § 2.8.1) :
  - Montant et traverse de référence 735.800 (FORSTER)

>>> voir planches 2, 5 et 10

- dans une construction support normalisée flexible (voir § 2.8.2) :
  - Montant et traverse de référence 735.800 (FORSTER)

>>> voir planches 15 et 16

- dans une construction support associée (voir § 2.8.3) :
  - Montant et traverse de référence 735.803, 736.803, 735.805, 736.805 (FORSTER) ou 735.800, 736.800 (FORSTER) dans le cas d'un double parclosage
  - Montant et traverse de référence 735.800, 736.800 (FORSTER) assemblés « dos à dos » aux profils référence 735.851, 736.851 ou 735.850, 736.850 (FORSTER) dans le cas d'un double parclosage

>>> voir planches 3, 6, 11 et 42.

Dans le cas d'une utilisation d'un poteau technique, système TEGO (FORSTER) le montant côté serrure uniquement référence :

- 735.800 (FORSTER) sera substitué par le poteau référence 735.883 (953.208 TEGO) (FORSTER),
- 735.803 (FORSTER) sera substitué par le poteau référence 735.880 (953.202 TEGO) (FORSTER),
- 735.805 (FORSTER) sera substitué par le poteau référence 735.881 (953.203 TEGO) (FORSTER),

>>> voir planches 36 et 21

La jonction des profils « dos à dos » est réalisée mécaniquement par l'intermédiaire de vis auto-foreuses ou vis M5 avec INSERT en quinconce et au pas de 500 mm maximum après interposition d'un joint intumescent référence 948.002 (FORSTER).

Les profilés sont coupés à l'onglet et assemblés entre eux par cordons de soudure. Ils reçoivent en fond de feuillure un joint intumescent de section 24.5 x 2.2 mm référence 948.002 (FORSTER) et un joint de butée référence 905.307 (FORSTER) inséré dans une gorge du profil prévue à cet effet.

2.2. VANTAIL

L'ossature de chaque vantail est constituée d'un cadre en profils acier de la série FUEGO LIGHT 30 (FORSTER), et peut être composée des profilés suivants :

- En montants et traverse haute :
  - Profil de référence 735.803/T ou 735.805/T ou 735.803 ou 735.805 (FORSTER)
  - Profil de référence 735.800 ou 735.800/T (FORSTER), dans le cas d'un double parclosage

>>> voir planches 2, 4, 5 et 10

- En traverse basse :
  - Profil référence 735.855 (FORSTER) ou Profil référence 735.854 (FORSTER) dans le cas d'un double parclosage
  - Profil référence 735.855 ou 735.854 (FORSTER) associé ou non à un seuil automatique STADI BS de chez ATHMER.
  - Profil référence 735.851 ou 735.850 (FORSTER) dans le cas d'un double parclosage
  - Profil de référence 735.803 ou 735.805 (FORSTER) associé au profil référence 735.800 (FORSTER) fixé au béton. Deux joints de porte de butée référence 905.307 (FORSTER) ainsi que 2 joints intumescents de section 24.5 x 2.2 mm de référence 948.002 (FORSTER) sont mis en œuvre dans les gorges prévues à cet effet.
  - Profil 735.801, 735.802 ou 735.803 (FORSTER) associé à un joint de porte de butée de référence 905.307 (FORSTER) mis en œuvre dans la gorge prévue à cet effet, pour combler la différence de niveau entre deux planchers
  - Plinthe constituée de 1 profil référence 735.850 et 1 profil 735.851 (FORSTER) assemblés mécaniquement par l'intermédiaire de vis auto-foreuses ou vis M5 + insert en quinconce et au pas de 500 mm maximum après interposition d'un joint intumescent référence 948.002 (FORSTER)

>>> voir planche 13

Voir Annexe, planches 19 à 23 et 33 à 39 pour les profils et accessoires à utiliser

2.3. LIAISON ENTRE BLOC(S)-PORTE(S), CLOISON(S) ET CHASSIS ATTENANT(S)

Le manchonnage entre deux éléments (bloc-porte, cloison ou châssis) peut être réalisé :

- par l'intermédiaire de deux U acier de dimensions 16 x 46 x 16 x ép 3 mm x 120 mm de longueur ou 15 x 45 x 15 x ép 1.5 mm x 55 mm de longueur, chaque traverse reliant les deux éléments. Chaque U acier est fixé au premier élément par cordon de soudure et au deuxième élément par 2 ou 4 vis à tête fraisée M5 x 12 ou vis à tôle TF 4.2 x 12.7 mm.
- en fixation dos à dos. Voir planche n°40.

2.4. ELEMENTS DE REMPLISSAGE

Les baies sont obturées par des vitrages CONTRAFLAM 30 ou CONTRAFLAM 30 CLIMAPLUS (VSGI).

La composition exacte du vitrage CONTRAFLAM 30 est en possession du Laboratoire.

Variante : Vitrage monolithique :
Un des verres trempés extérieur peut être remplacé par un autre vitrage, tel que décrit à la planche n° 26.

Variante : Vitrage isolant :
Le verre trempé placé en contreface peut être remplacé par un autre vitrage, tel que décrit à la planche n° 27.

Les films suivants peuvent être mis en œuvre :
- Scotchshield SH4CLARL (3M)
- Scotchtint RE35 AMARL (3M)
- FASARA 20PL (3M)
- Scotchcal 100-10 white (3M).

Panneau plein :

Les baies peuvent être obturées par un ou plusieurs panneaux constitués d'une plaque de PROMATECT H d'épaisseur 30 mm et de deux parements en tôles d'acier d'épaisseur 15/10 mm fixés par colle Promacol.
Un des parements en tôle d'acier peut être remplacé par un vitrage SGG EMALIT EVOLUTION d'épaisseur minimale 6 mm.

2.5. MAINTIEN DES ELEMENTS DE REMPLISSAGE

Les éléments de remplissage sont maintenus par simple parclosage réalisé en profil acier clipsé sur des vis boutons référence 906.577 réparties au pas maximal de 210 mm ou des parcloses à ressort de fixation référence 906.421 (FORSTER) associées à des rivets pop ∅ 3.2 mm répartis au pas maximal de 210 mm. Les parcloses, ainsi que les ailettes des profils sont associées soit à des bandes de fibres minérales et étanchées par un silicone neutre, soit à des joints EPDM (FORSTER).

Différentes sections de parcloses et de bandes de fibre minérale sont utilisées en fonction de l'épaisseur du vitrage, toutes les configurations (références et dimensions) sont représentées aux planches n° 28 et 29

Modifications admises : Double parclosage :

Les vitrages peuvent également être maintenus par un double parclosage réalisé en profils acier, tel que représenté aux planches n° 28 et 29.

Modifications admises : Tube acier :

Les parcloses décrites précédemment peuvent être remplacées par des tubes acier, d'épaisseur minimale 2 mm, et de dimensions égales à la parclose clipsée équivalente. Ces tubes acier sont vissés à l'ossature par vis M5 x 25 mm minimum ou par vis à tôle TF Ø 4,2 x 25 mm minimum réparties au pas de 300 mm. Voir planche 22.

Les parcloses acier références 901.204, 901.205 et 901.206 (FORSTER) peuvent être utilisées dans les mêmes conditions. Voir planche 22.

Pour les parties fixes, impostes et latérales, le calage des vitrages est réalisé par deux cales d'assises de type bois hêtre, Supalux ou Promatect H de 80 mm de longueur, 5 mm d'épaisseur et de largeur correspondant au vitrage considéré. Voir planche n°30.

Pour les blocs-portes, le calage des vitrages est réalisé en diagonale par 4 cales d'assises de type bois hêtre, Supalux ou Promatect H de 80 mm de longueur, 5 mm d'épaisseur et de largeur correspondant au vitrage considéré. Voir planche n°30.

Des busettes de référence 900.100 (FORSTER) peuvent être mises en place pour le drainage éventuel des vitrages.

Une bande intumescente 948.002 (FORSTER) de section 24.5 x 2.2 mm est placée en fond de feuillure avant la pose du vitrage collée sur le promatect H du profil.

Le jeu en fond de feuillure est de	: 5 mm
La prise en feuillure est de	: 15 mm

2.6. JONCTION ENTRE DEUX ELEMENTS (BLOCS-PORTES ET/OU CLOISONS)

Jonction en ligne sur un poteau

La jonction entre deux éléments peut être réalisée par l'intermédiaire d'un poteau. La fixation de ces éléments sur les poteaux se fait à travers les plaques de plâtre par l'intermédiaire de vis acier Ø 7,5 x 120 mm au pas de 500 mm.

Ce poteau est constitué d'un tube acier 45 x 45 x 3 mm protégé sur ses quatre faces par deux épaisseurs de plaques de plâtre Standard BA 13 fixées par colle silicate et recouvertes d'un capotage en tôle d'acier ou inox d'épaisseur 15/10 mm minimum fixé par vis acier Ø 3,5 x 45 mm.

En partie basse, le poteau est soudé à une platine acier d'épaisseur 10 mm. En partie haute, le tube est manchonné et fixé par un boulon Ø 6 mm dans un trou oblong de Ø 7 x 30 mm sur une platine constituée d'un tube 35 x 35 x 3 mm et d'un plat acier d'épaisseur 10 mm. Ces platines sont fixées à la construction support par trois vis acier Ø 8 x 80 mm et chevilles plastique. Le manchonnage doit être réalisé de manière à avoir un jeu de dilatation de 20 mm. Le calfeutrement est réalisé par bourrage de laine de roche suivant une épaisseur maximale de 20 mm. Voir planche n°41.

Jonction à 90° sur un poteau

La jonction entre deux éléments peut être réalisée par l'intermédiaire d'un poteau. La fixation de ces éléments sur les poteaux se fait à travers les plaques de plâtre par l'intermédiaire de vis acier Ø 7,5 x 120 mm au pas de 500 mm.

Ce poteau est constitué d'un tube acier 100 x 100 x 3 mm protégé sur ses quatre faces par deux épaisseurs de plaques de plâtre Standard BA 13 fixées par colle silicate et recouvertes d'un capotage en tôle d'acier ou inox d'épaisseur 15/10 mm minimum fixé par vis acier Ø 3,5 x 45 mm.

En partie basse, le poteau est soudé à une platine acier d'épaisseur 10 mm. En partie haute, le tube est manchonné et fixé par un boulon Ø 8 mm dans un trou oblong de Ø 9 x 30 mm sur une platine constituée d'un tube de 90 x 90 x 3 mm et d'un plat acier d'épaisseur 10 mm. Ces platines sont fixées à la construction support par trois vis acier Ø 8 x 80 mm et chevilles plastique. Le manchonnage doit être réalisé de manière à avoir un jeu de dilatation de 20 mm. Le calfeutrement est réalisé par bourrage de laine de roche suivant une épaisseur maximale de 20 mm. Voir planche n°41.

2.7. EQUIPEMENT ET ACCESSOIRES

Articulation

Quelque soit la configuration du bloc-porte, chaque vantail est articulé par 2 paumelles et 1 pion anti-dégondage au minimum. Le cas échéant le pion anti-dégondage peut être substitué par une paumelle.

Les paumelles suivantes, placées à environ 120 mm du bord haut et bas du vantail, sont associées au pion anti-dégondage référence 957010 (FORSTER) placé à mi-hauteur du vantail :

- paumelles à souder référence 907669 (FORSTER)
- paumelles à souder 2D référence 907662 ou 907663 (FORSTER)
- paumelles à souder 3D référence 907667 (FORSTER)
- paumelles à visser référence 907644, 907645, 907650, 907651, 907654, 907655, 907600 , 907617 , 907610 , 907616 , 907618 (FORSTER)

il est possible de substituer les paumelles par des bras à souder 7441 et 7441K (DORMA) en parties haute et basse du vantail associés au pion anti-dégondage référence 957010 (FORSTER) placé à mi-hauteur du vantail. Ces premiers pourront être associés à un pivot de sol ci-après.

>>> voir planche n°23

Verrouillage et fermeture

Bloc-porte à un vantail

La condamnation du vantail peut-être réalisée par l'intermédiaire :

- d'une serrure à mortaiser à 1 point de fermeture. Voir planche n°31.
- d'une serrure solénoïde à 1 point de fermeture. Le coffre de cette serrure sera muni d'une plaque Interdens 15 (Odice) d'épaisseur 1 mm sur sa périphérie et est obligatoirement inséré dans un profil de référence 736.800/T, 736.803/T ou 736.805/T (FORSTER FUEGO LIGHT 60). Voir planches n°31 et 33.
- d'une serrure à mortaiser à 2 points de fermeture (haut et médian). Voir planche n°31

Bloc-porte à deux vantaux

La condamnation du vantail principal peut se faire par l'intermédiaire :

- d'une serrure à mortaiser à 1 point de fermeture. Voir planche n°32.
- d'une serrure solénoïde à 1 point de fermeture. Le coffre de cette serrure sera muni d'une plaque Interdens 15 (Odice) d'épaisseur 1 mm sur sa périphérie et est obligatoirement inséré dans un profil de référence 736.800/T, 736.803/T ou 736.805/T (FORSTER FUEGO LIGHT 60). Voir planches n°32 et 33.
- d'une serrure à mortaiser à 2 points de fermeture (haut et médian). Voir planche n°32.

La condamnation du vantail secondaire (semi-fixe) peut se faire par l'intermédiaire :

- d'une crémone encastrée à levier avec têtière à 1 point de fermeture (haut uniquement) et sans fonction anti-panique. Voir planche n°32.
- d'une crémone encastrée à levier avec têtière à 2 points de fermeture (haut et bas) et sans fonction anti-panique. Voir planche n°32.
- d'une serrure de commande à levier pour verrouillage automatique à 1 point de fermeture (haut uniquement) et sans fonction anti-panique. Voir planche n°32.
- d'une serrure de commande à levier pour verrouillage automatique à 2 points de fermeture (haut et bas) et sans fonction anti-panique. Voir planche n°32.
- d'une crémone pompier à 2 points de fermeture (haut et bas).
- sans verrouillage, si et seulement si le vantail principal est muni d'une serrure à mortaiser à 2 points de fermeture (haut et médian). Voir planche n°32.

Manœuvre

Les serrures sont associées à des béquilles, des boutons de porte, des barres anti-paniques (push-bar), des poignées de tirage ou des bâtons de maréchal (aluminium, acier ou inox). Voir planche n°23.

Contrôle d'accès

Les serrures à 1 ou 2 points de fermeture peuvent être associées à des ouvertures électriques médianes et/ou hautes maintenues par l'intermédiaire de gâche électrique à émission. Voir planches n°31 et 32.
Quel que soit le type de serrure, la mise en œuvre en applique d'un verrou supplémentaire électromagnétique référence TV 100 ou TV 200 (DORMA), ou référence VCAn (GEZE) est autorisé en traverse haute et côté feu uniquement. Voir planche n°35

Fermeture

Ferme-porte en applique

Le bloc-porte à un vantail ou le vantail principal du bloc-porte à deux vantaux doit être muni d'un système de fermeture tel que défini ci-dessous. Le vantail semi-fixe peut être également muni du même système de fermeture.

Les ferme-portes suivants peuvent être mis en œuvre sur le bloc-porte, côté feu :

- TS72, TS73, TS83, TS90, TS91, TS92, TS93, ED100, ED200, ED250, TS99FL (DORMA)
- TS1500, TS2000, TS3000, TS4000, TS5000, TS WOOD, TSA160, SLIMDRIVE EMD-F de chez GEZE
- HL100 (LEVASSEUR)

>>> Voir planches n°38 et 37

Les ferme-portes suivants peuvent être mis en œuvre sur le bloc-porte, côté feu ou opposé au feu :

- TS72, TS73, TS83, TS90, TS91, TS92, TS93, TS99FL (DORMA)
- TS1500, TS2000, TS3000, TS4000, TS5000, TS WOOD (GEZE)
- HL100 (LEVASSEUR)

>>> Voir planche n°37

Taquet d'entrainement
Le bloc-porte peut être être muni des taquets d'entrainement suivants:

- 907.103 (FORSTER)
- MK 396 (DORMA)

>>> Voir planche n° 39

Pivot de sol

Des pivots de sol peuvent être mis en œuvre, en complément des bras à souder décrits précédemment :

- BTS 80F, BTS 80 EMB, BTS 75V, BTS 84 (DORMA)
- JANUS, MINOS (SEVAX)
- TS500, TS550 (GEZE)

Ils sont installés dans les réservations au sol dans le béton puis scellés avec du mortier liquide.

Sélecteur de fermeture

Tous les sélecteurs de fermeture invisible incorporés dans les bandeaux des ferme-portes sont utilisables, ainsi que les sélecteurs de fermeture suivants :

- SR WAB (GEZE), SR 90 (DICTATOR) ou SR 390 (DORMA) ou 907100 (FOSTER)
- 91400 (JPM)
- WA 762xxx (SEVAX)
- SP 81 (LEVASSEUR)
- SV 2 + BATTEE (GROOM)

>>> Voir planche n°39

Accessoire complémentaire

Le bloc-porte peut être muni :

- d'un lecteur de code EFF AYC-E55 (EFF), placé sur un des montants de l'huisserie.
- d'un passage de câble invisible EFF 10312G (EFF), placé sur l'huisserie du vantail côté articulations.
- D'un câble de connexion EFF Z09XKAB (EFF), placé à l'intérieur des profils de l'huisserie et du vantail.
- D'un seuil automatique STADI BS (ATHMER) placé sous la traverse basse du vantail compatible uniquement avec les profils 735.855 ou 735.854 (FORSTER)

>>> Voir planche n°34

Le bloc-porte peut être muni d'un système d'étanchéité complémentaire, avec en partie basse du vantail la mise en œuvre d'une pièce d'étanchéité référence 955.002 ou 955.003 (FORSTER) en partie haute, le cas échéant, d'une pièce référence 915.702 ou 915.703 (FORSTER).
>>> Voir planche n°23

Dimensions des jeux

Le jeu vu entre les profilés est de 4 mm (entre dormant/ouvrant et entre ouvrant/ouvrant).
Le jeu au seuil est de 10 mm (+3/-5 mm)
Empennage est de 9,4 mm

2.8. CONSTRUCTION SUPPORT

2.8.1 *Normalisée rigide*

Le bloc-porte vitré peut être fixé sur :

- du béton armé d'une densité d'au moins 2200 kg/m^3 et d'épaisseur d'au moins 150 mm,
- des parois en béton plein ou parpaings ayant une masse volumique d'au moins 1600 kg/m^3 et d'épaisseur d'au moins 150 mm,
- du béton cellulaire d'une densité d'au moins 500 kg/m^3 et d'épaisseur d'au moins 150 mm.

L'étanchéité périphérique est réalisée par bourrage de laine de roche d'une épaisseur minimale de 10 mm recouverte par un silicone neutre ou une tôle d'habillage alu/acier.

La fixation au béton se fait tel que représenté planches n° 24 et 25, avec un entraxe de 650 mm au maximum.

2.8.2 *Construction support flexible*

Le bloc-porte vitré peut être installé dans une construction support flexible en plaques de plâtre Placostil (PLACOPLATRE), Prégymétal (LAFARGE) et KS ou KF (KNAUF) de type 98/48, disposant d'un procès-verbal en cours de validité prononçant au moins les performances EI 60 pour les hauteurs envisagées.

>>> voir planches n°15 et 16.

Ossature en périphérie du bloc-porte

L'ossature en périphérie du bloc-porte est composée de trois tubes acier 45 x 45 x 2 mm protégés latéralement par deux parements en plaque de plâtre.

Partie courante de la cloison légère
En partie courante, de la cloison légère (latéralement au bloc-porte), des montants intermédiaires M48 sont emboités dans les rails périphériques haut et bas de la cloison légère au pas maximal de 600 mm et fixés par vis auto-taraudeuses qui maintiennent les plaques de plâtre.

Imposte du bloc-porte
En imposte, des montants intermédiaires M48 sont emboités dans les rails périphériques haut et bas au pas maximal de 600 mm et fixés par vis auto-taraudeuses qui maintiennent les plaques de plâtre.

Calfeutrement entre cloisons légères et blocs-portes

L'étanchéité périphérique est réalisée :
- par bourrage de laine de roche d'une épaisseur minimale de 10 mm recouverte par un silicone neutre ou une tôle d'habillage alu/acier ;
- par 2 bandes de fibre céramique d'épaisseur minimale de 5 mm, de part et d'autre du profil acier, recouvert par un silicone neutre ou une tôle d'habillage alu/acier.

VARIANTE : cloison légère de type 120/70

La cloison légère 98/48 peut être remplacée par une cloison légère de type 120/70, disposant d'un procès-verbal en cours de validité, prononçant au moins les performances EI 60 pour les hauteurs envisagées. Les différents renforts mis en œuvre doivent être adaptés à la nouvelle épaisseur des montants de la cloison légère 120/70.

2.8.3 *Construction support associée*

Le bloc-porte peut être monté dans une cloison vitrée objet du procès-verbal n°12-A-077 n°12-A-079, 11-A-383 ou 11-A-384. Dans le cas d'un montage dans la cloison objet du procès-verbal n°11-A-384, la jonction entre les deux éléments se fait obligatoirement par l'intermédiaire d'un poteau tel que défini dans le paragraphe 2.6.

>>> Voir planches n°3, 6, 7, 8, 9, 11 14 et 42.

3. REPRESENTATIVITE DES ELEMENTS

3.1. REFERENCE DES CLASSEMENTS

Le présent classement a été réalisé conformément au paragraphe 7.5.5. de la norme EN 13501-2 :2004.

3.2. CLASSEMENTS

L'élément est classé selon les combinaisons suivantes de paramètres de performances et de classes.

Aucun autre classement n'est autorisé.

R	E	I	W		t	-	M	C	S	G	K
	E	I_2			30	-		C0			
	E		W		30	-		C0			
	E				30	-		C0			

Les portes qui bénéficient d'un classement EI_2 peuvent être mises en œuvre à condition que les parois et revêtements de paroi adjacents aux portes soient classés M0 (A2-s1,d0) ou M1 (B-s3, d0) (ou classes de réaction au feu définies dans l'Annexe 1 de l'Arrêté du 21 Novembre 2002 et acceptées pour ce niveau de performance selon l'Annexe 4 de ce même texte) sur une distance de 100 mm à partir du bord extérieur du dormant du bloc-porte

4. CONDITIONS DE VALIDITE DES CLASSEMENTS DE RESISTANCE AU FEU

4.1. A LA FABRICATION

L'élément et son montage doivent être conformes à la description détaillée figurant dans le rapport de référence.

En cas de contestation sur l'élément faisant l'objet du présent procès-verbal, le rapport de référence pourra être demandé à son propriétaire, sans obligation de cession du document.

4.2. SENS DU FEU

Indifférent.

4.3. DOMAINE DE VALIDITE DU PROCES-VERBAL

La cloison se compose d'une ossature en profilés acier thermiquement isolés et définit des baies obturées par des vitrages CONTRAFLAM 30, CONTRAFLAM 30 CLIMAPLUS (VSGI).

Le bloc-porte peut être prolongé latéralement et/ou en partie haute par :
- Une cloison en plaques de plâtre (voir § 2.8.2)
- Une cloison vitrée (voir § 2.8.3)

Hauteur maximale d'une imposte en cloison légère en plaques de plâtre de type 98/48 ou 120/70 : 1000 mm
Hauteur maximale de l'ensemble bloc-porte + cloison légère type 98/48 ou 120/70 : 3400 mm

La hauteur maximale de la cloison vitrée dans laquelle le bloc-porte est inscrit est limitée à celle autorisée dans le procès-verbal de classement correspondant.

Dimensions de passage libre d'un bloc-porte à un vantail:

	Largeur (mm)	*Hauteur (mm)*
MINIMALES	694	1885
MAXIMALES	1596	2891
		La surface du bloc-porte ne doit toutefois pas dépasser 4.18 m²

Dimensions de passage libre d'un bloc-porte à deux vantaux égaux :

	Largeur (mm)	*Hauteur (mm)*
MINIMALES	1210	1867
MAXIMALES	2783	2863
		La surface du bloc-porte ne doit toutefois pas dépasser 7.23 m²

Dimensions de passage libre d'un bloc-porte à deux vantaux inégaux :

	Largeur (mm)	*Hauteur (mm)*
MINIMALES	1210	1867
MAXIMALES	2420	2490

Pour un bloc-porte à deux vantaux inégaux, les quatre conditions suivantes doivent être respectées simultanément :

- la largeur du vantail principal doit être supérieure à la largeur du vantail secondaire.
- largeur maximale hors-tout du vantail principal (LVP) : 1300 mm
- largeur minimale hors-tout du vantail secondaire (LVS) : 371 mm
- le rapport LVS/LVP est compris entre 0.56 et 1

Dimensions hors-tout des vitrages CONTRAFLAM 30 monolithique d'épaisseur 16 mm :

	Largeur (mm)	*Hauteur (mm)*
MINIMALES	sans limite	sans limite
MAXIMALES	1500	3000
MAXIMALES	2500	1500

Dimensions hors-tout des vitrages CONTRAFLAM 30 monolithique d'épaisseur 18 mm :

	Largeur (mm)	*Hauteur (mm)*	
MINIMALES	sans limite	sans limite	
MAXIMALES	1800	3500	La surface hors-tout du vitrage est limitée à **5.45m²**

Dimensions hors-tout des vitrages CONTRAFLAM 30 monolithique d'épaisseur 22 mm :

	Largeur (mm)	*Hauteur (mm)*	
MINIMALES	sans limite	sans limite	
MAXIMALES	1800	3600	La surface hors-tout du vitrage est limitée à **5.45m²**

Dimensions hors-tout des vitrages CONTRAFLAM 30 CLIMAPLUS :

	Largeur (mm)	*Hauteur (mm)*
MINIMALES	sans limite	sans limite
MAXIMALES	1500	3000
MAXIMALES	2500	1500

La surface du panneau est limitée à 2m² et ne peut excéder 50 % de la surface des vantaux.

Aucune modification dimensionnelle ne pourra être appliquée sur les côtes exprimées ci-dessus et aucune modification de constitution de l'élément ne pourra être faite sans la délivrance préalable d'une extension de classement par le Laboratoire.

5. DUREE DE VALIDITE DES CLASSEMENTS DE RESISTANCE AU FEU

Ce procès-verbal de classement est valable CINQ ans à dater de la délivrance du présent document, soit jusqu'au

DIX JUILLET DEUX MILLE DIX SEPT

Passé cette date, ce procès-verbal n'est plus valable, sauf s'il est accompagné d'une reconduction délivrée par EFECTIS France.

Maizières-lès-Metz, le 10 juillet 2012

Hervé RYCKEWAERT
Responsable du pôle
« Eléments verriers »

Sébastien BONINSEGNA
Chef du Service Essais 2

Planche 1

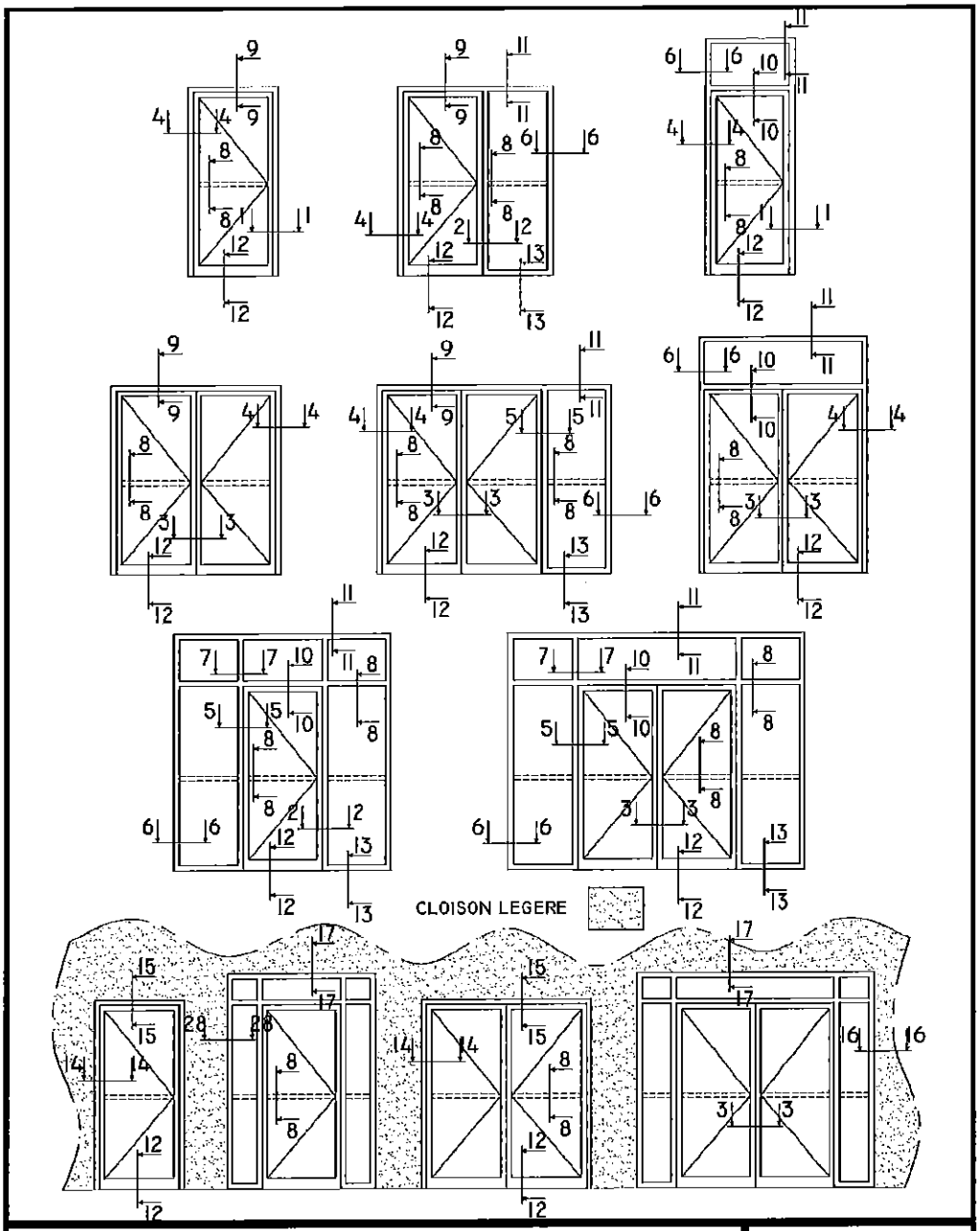

- ELEVATION -

BLOC-PORTE 1 & 2 VANTAUX

EXEMPLES DE CONFIGURATION

Procès-Verbal: **12-A-080**

Classement: **EI 30**

Planche 2

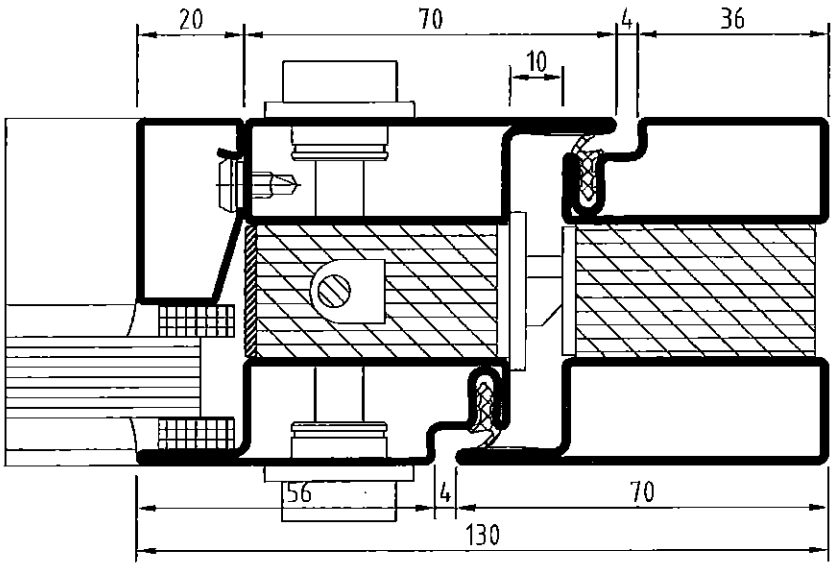

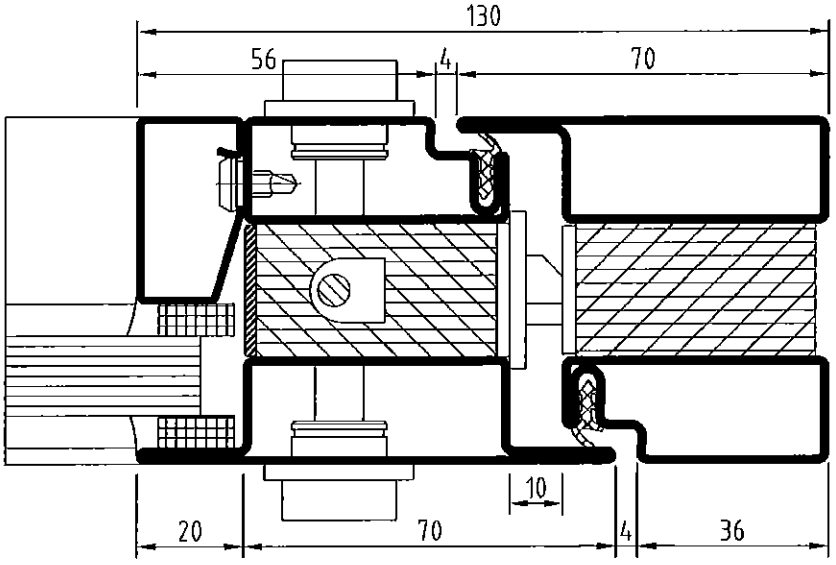

- COUPE 1-1 -

SERIE FUEGO LIGHT 30

Procès-Verbal: **12-A-080**

Classement: **EI 30**

Planche 3

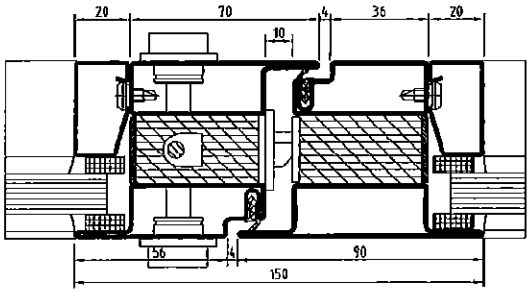

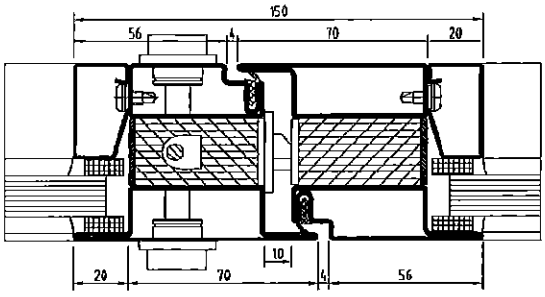

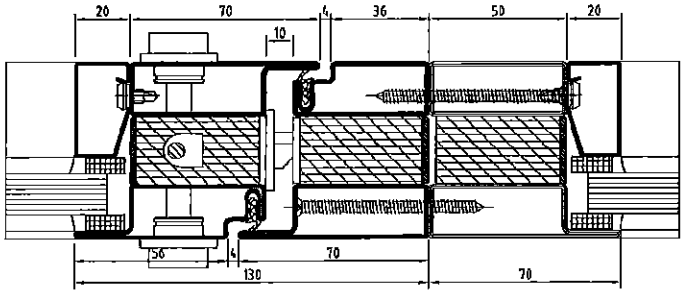

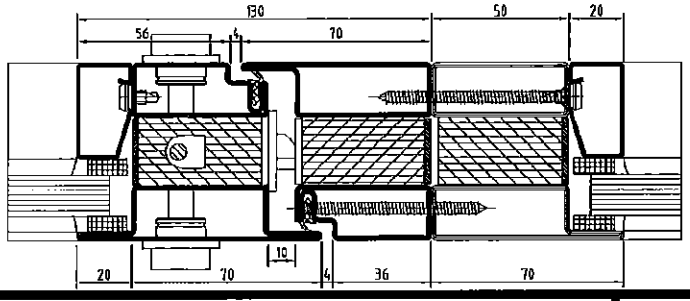

- COUPE 2-2 -

SERIE FUEGO LIGHT 30

Procès-Verbal:
12-A-080

Classement:
EI 30

Planche 4

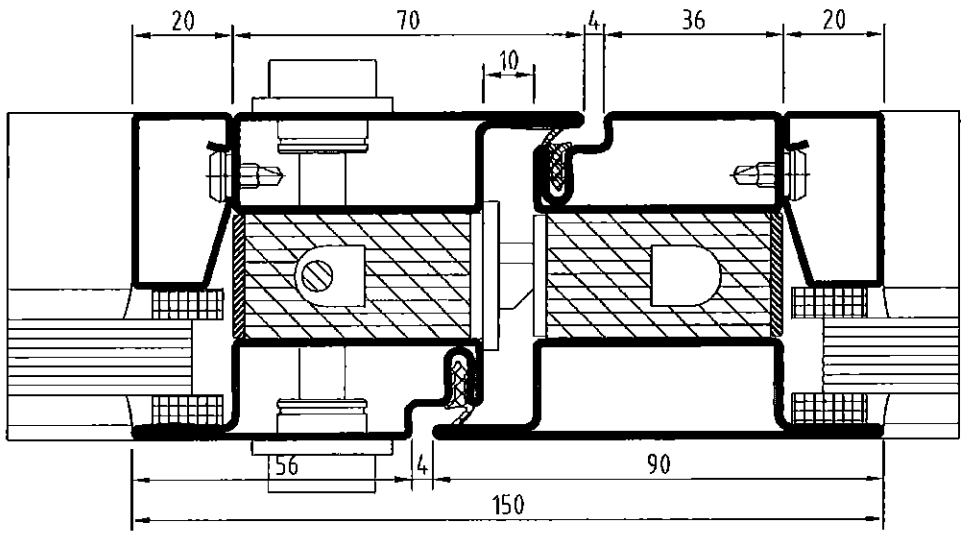

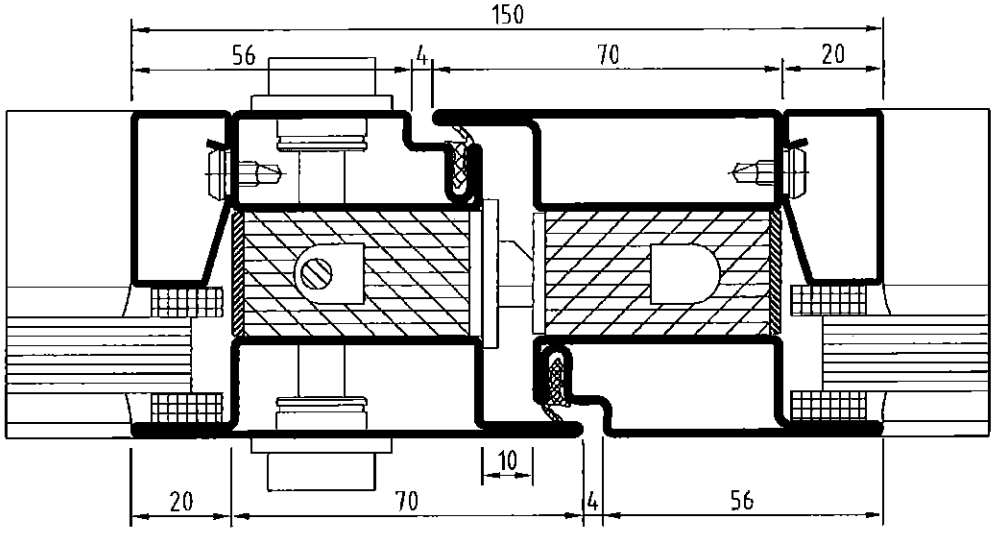

- COUPE 3-3 -

SERIE FUEGO LIGHT 30

Procès-Verbal: **12-A-080**

Classement: **EI 30**

Planche 5

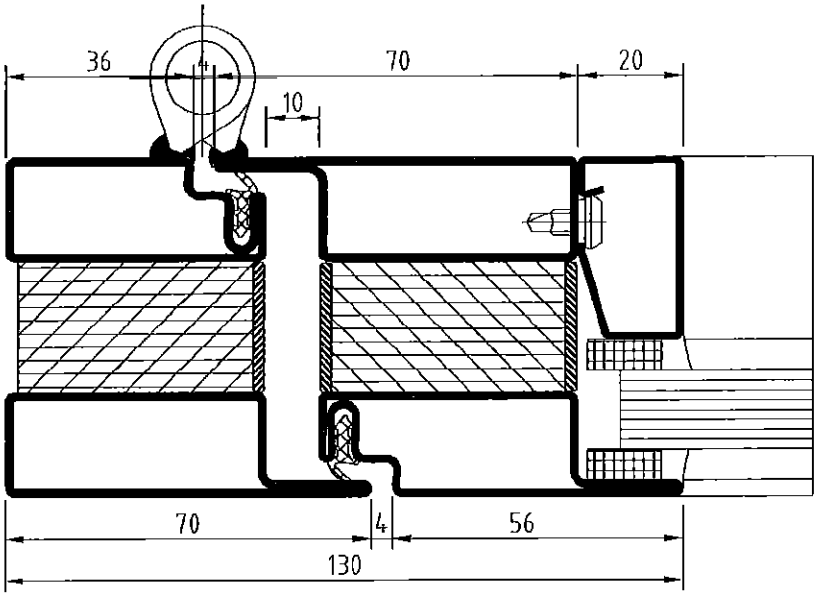

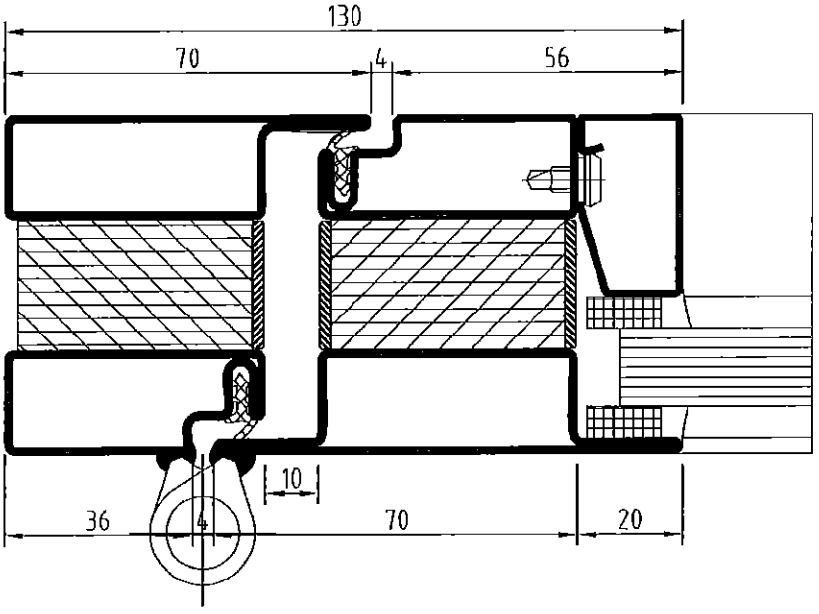

- COUPE 4-4 -	Procès-Verbal: **12-A-080**
SERIE FUEGO LIGHT 30	Classement: **EI 30**

Planche 6

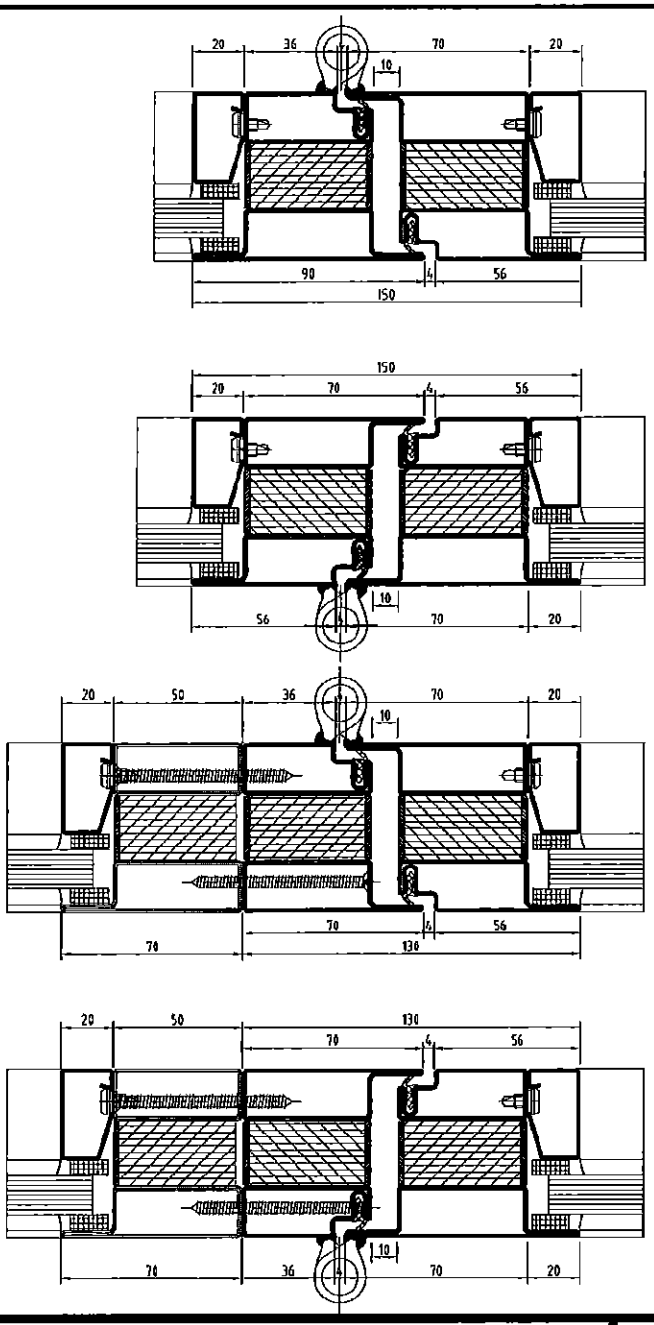

- COUPE 5-5 -

SERIE FUEGO LIGHT 30

Procès-Verbal:
12-A-080

Classement:
EI 30

Planche 7

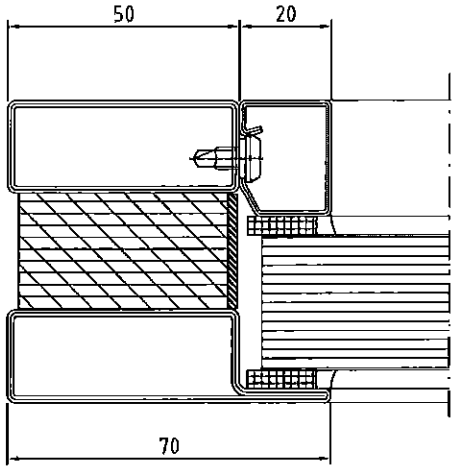

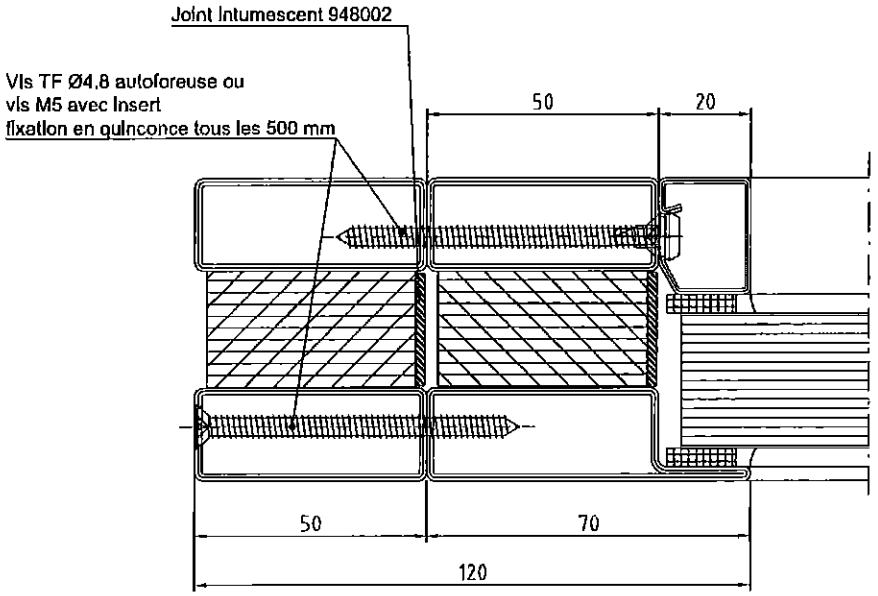

- COUPE 6-6 -

SERIE FUEGO LIGHT 30

Procès-Verbal: **12-A-080**

Classement: **EI 30**

Planche 8

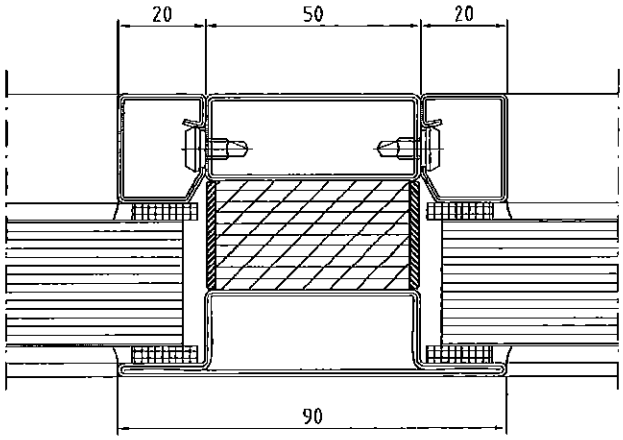

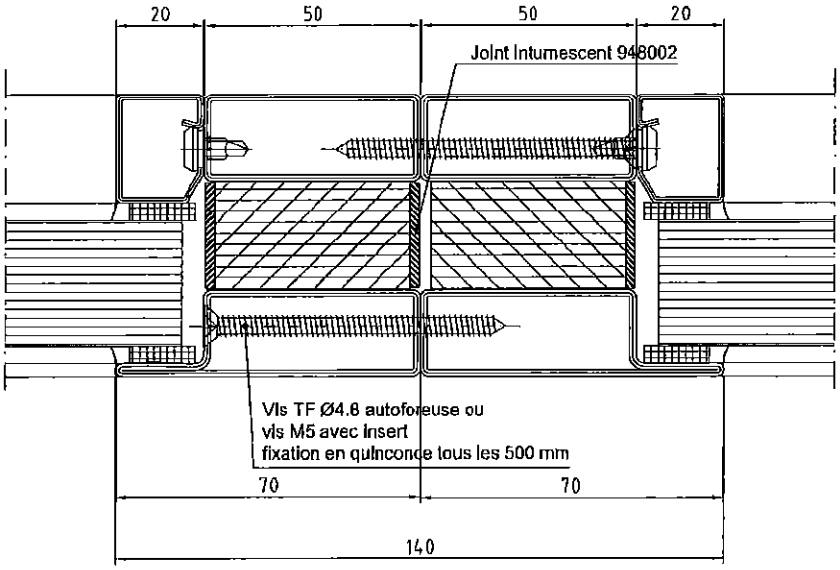

- COUPE 7-7 -

SERIE FUEGO LIGHT 30

Procès-Verbal: **12-A-080**

Classement: **EI 30**

Planche 9

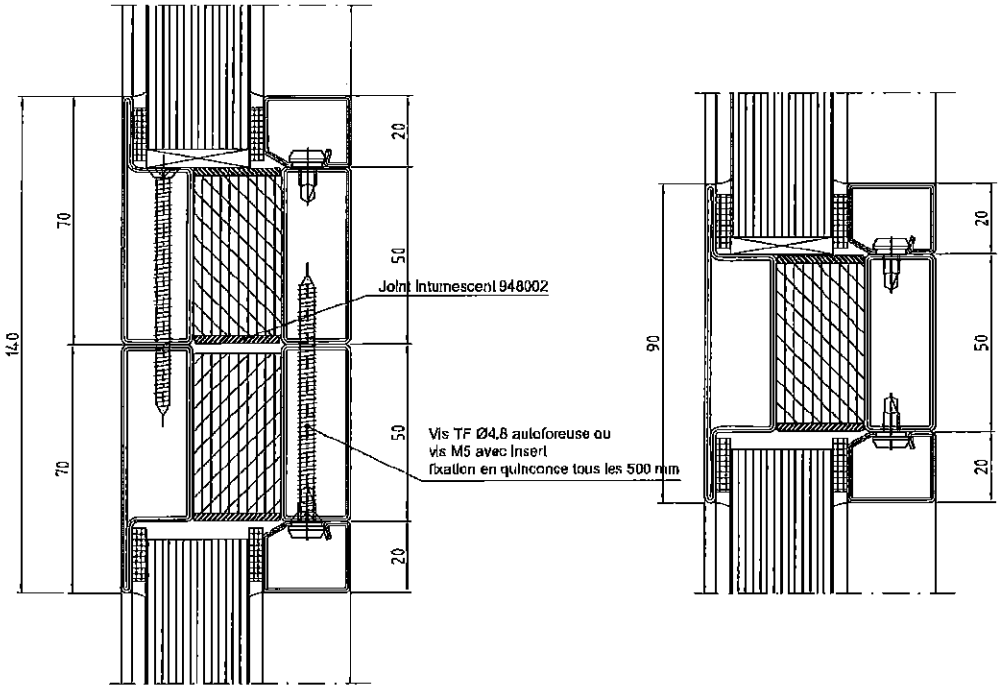

- COUPE 8-8 -

SERIE FUEGO LIGHT 30

Procès-Verbal: **12-A-080**

Classement: **EI 30**

Planche 10

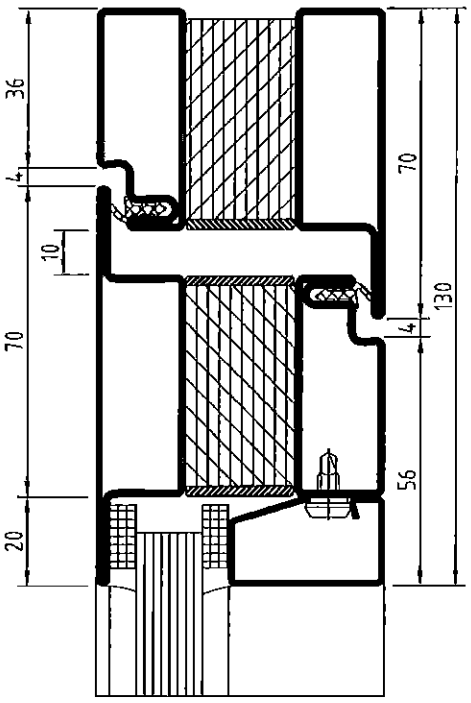

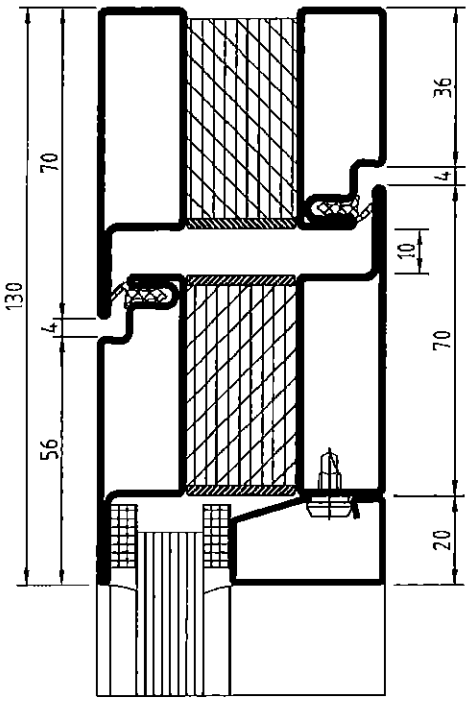

- COUPE 9-9 -

SERIE FUEGO LIGHT 30

Procès-Verbal: **12-A-080**

Classement: **EI 30**

Planche 11

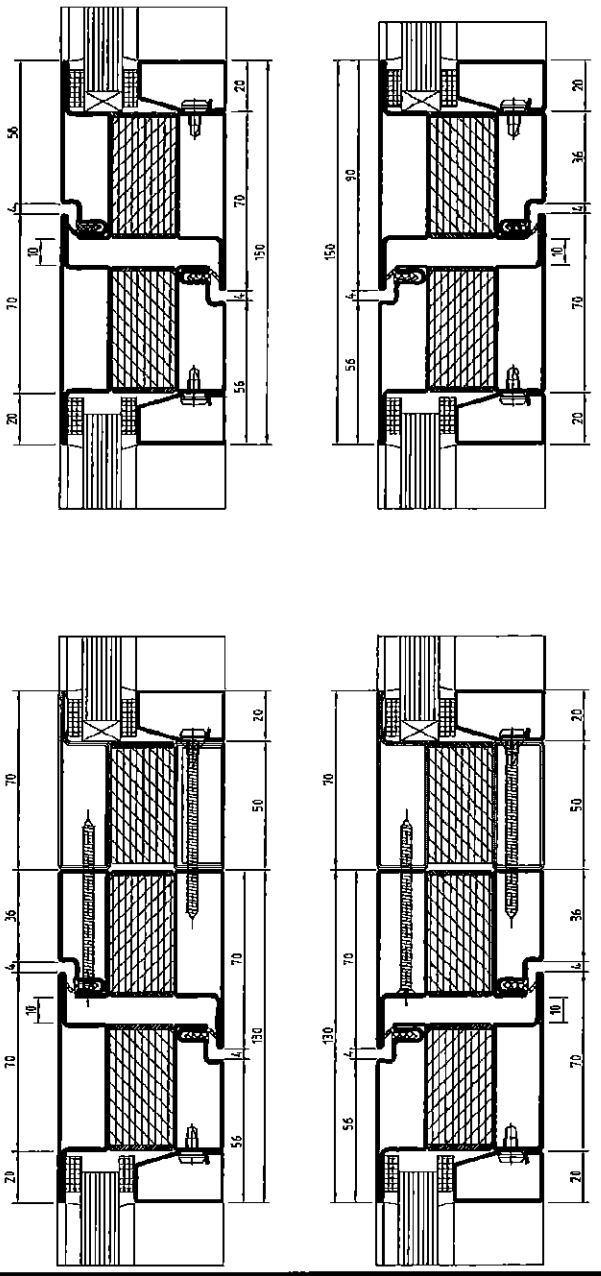

- COUPE 10-10 -

SERIE FUEGO LIGHT 30

Procès-Verbal:
12-A-080

Classement:
EI 30

Planche 12

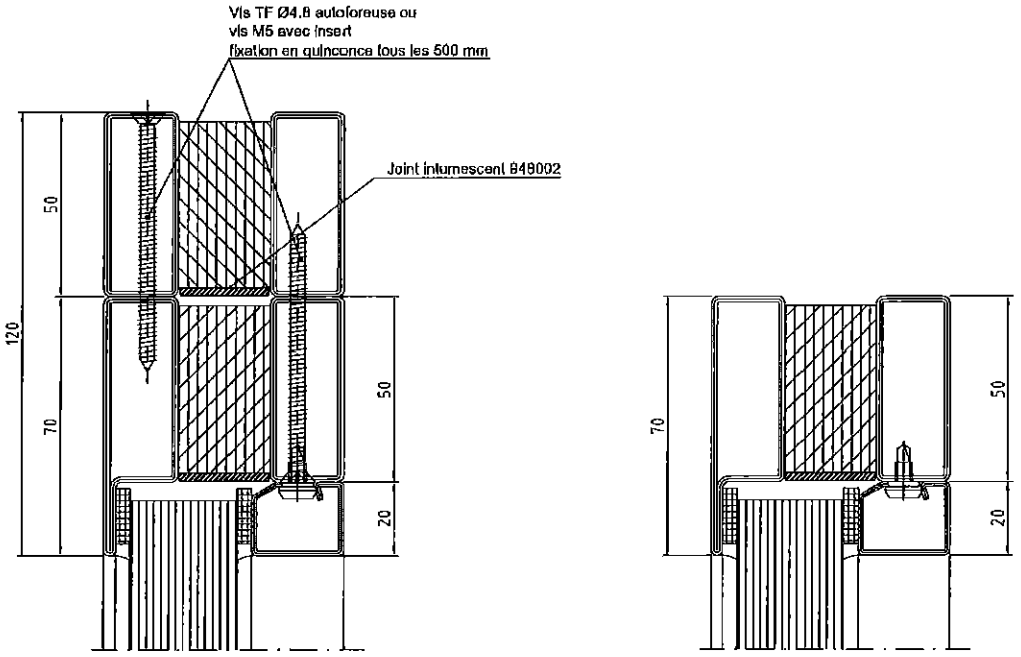

- COUPE 11-11 -	Procès-Verbal: **12-A-080**
SERIE FUEGO LIGHT 30	Classement: **EI 30**

Planche 13

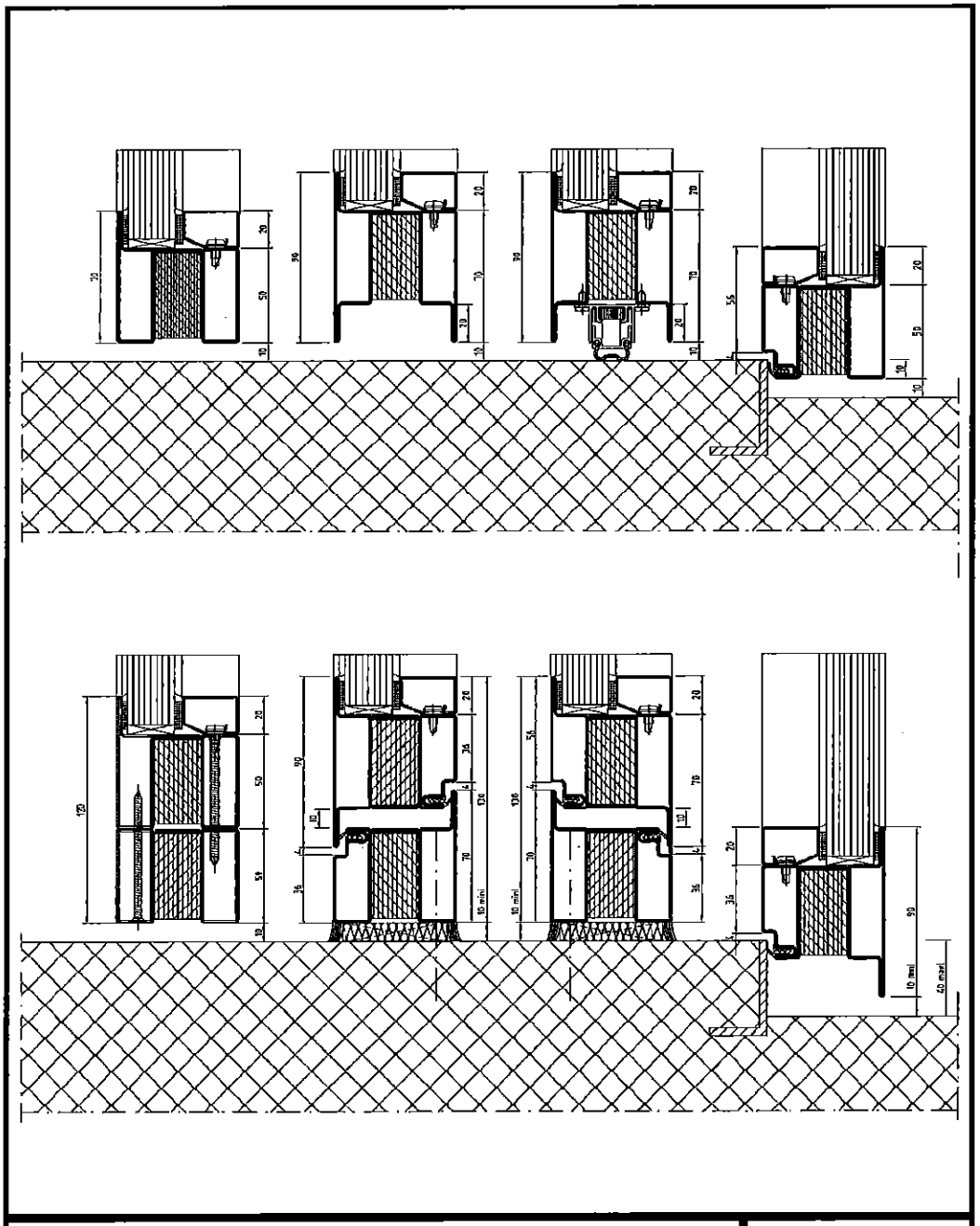

- COUPE 12-12 -	Procès-Verbal: **12-A-080**
SERIE FUEGO LIGHT 30	Classement: **EI 30**

Planche 14

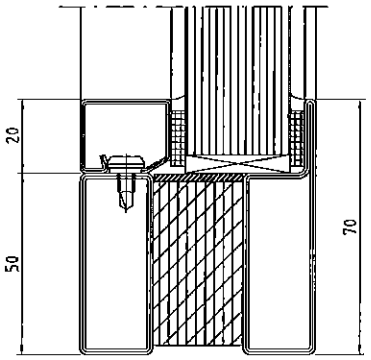

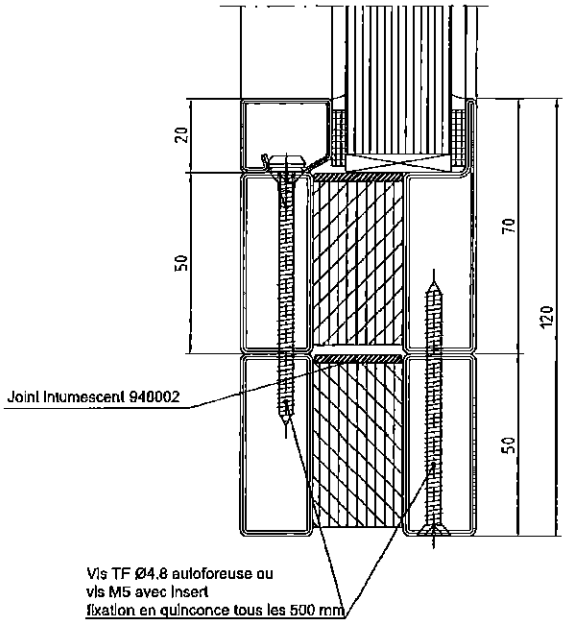

- COUPE 13-13 -	Procès-Verbal: **12-A-080**
SERIE FUEGO LIGHT 30	Classement: **EI 30**

Planche 15

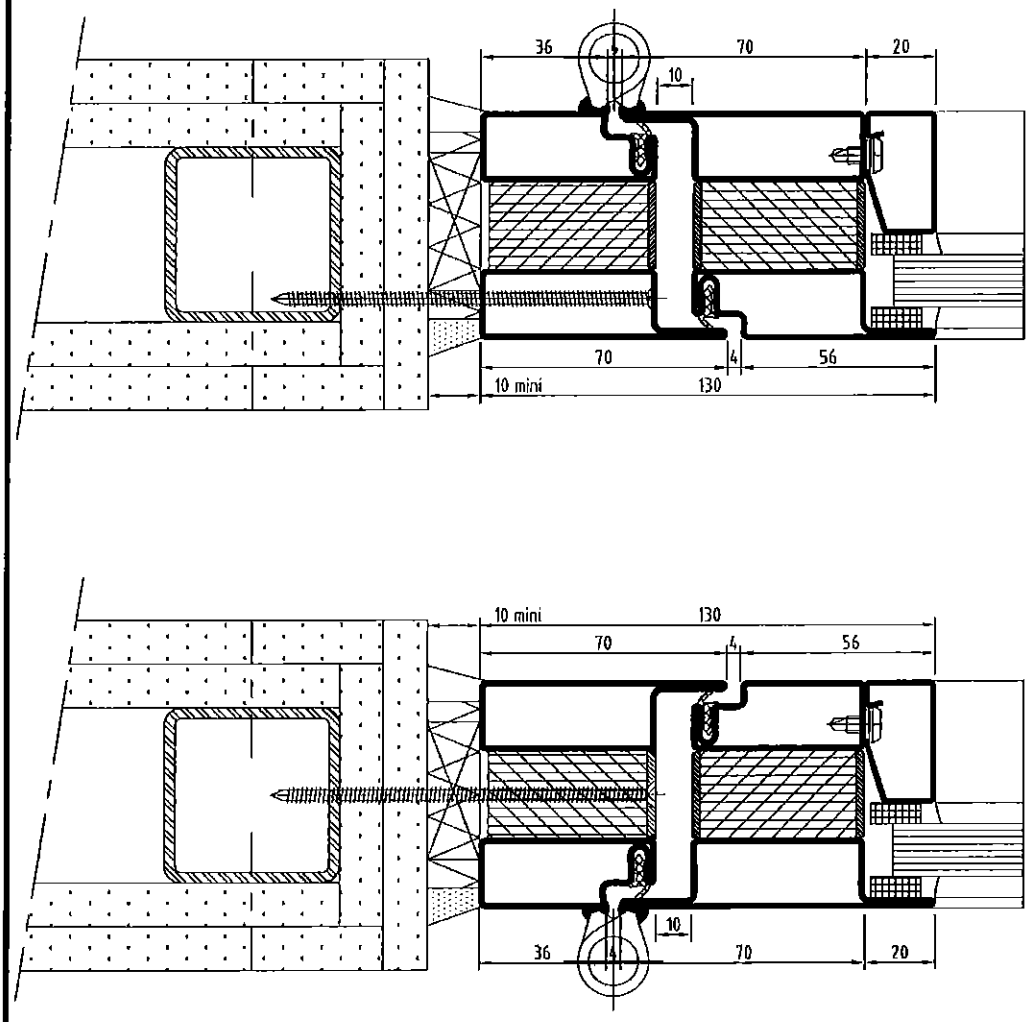

- COUPE 14-14 -

SERIE FUEGO LIGHT 30

Procès-Verbal:
12-A-080

Classement:
EI 30

Planche 16

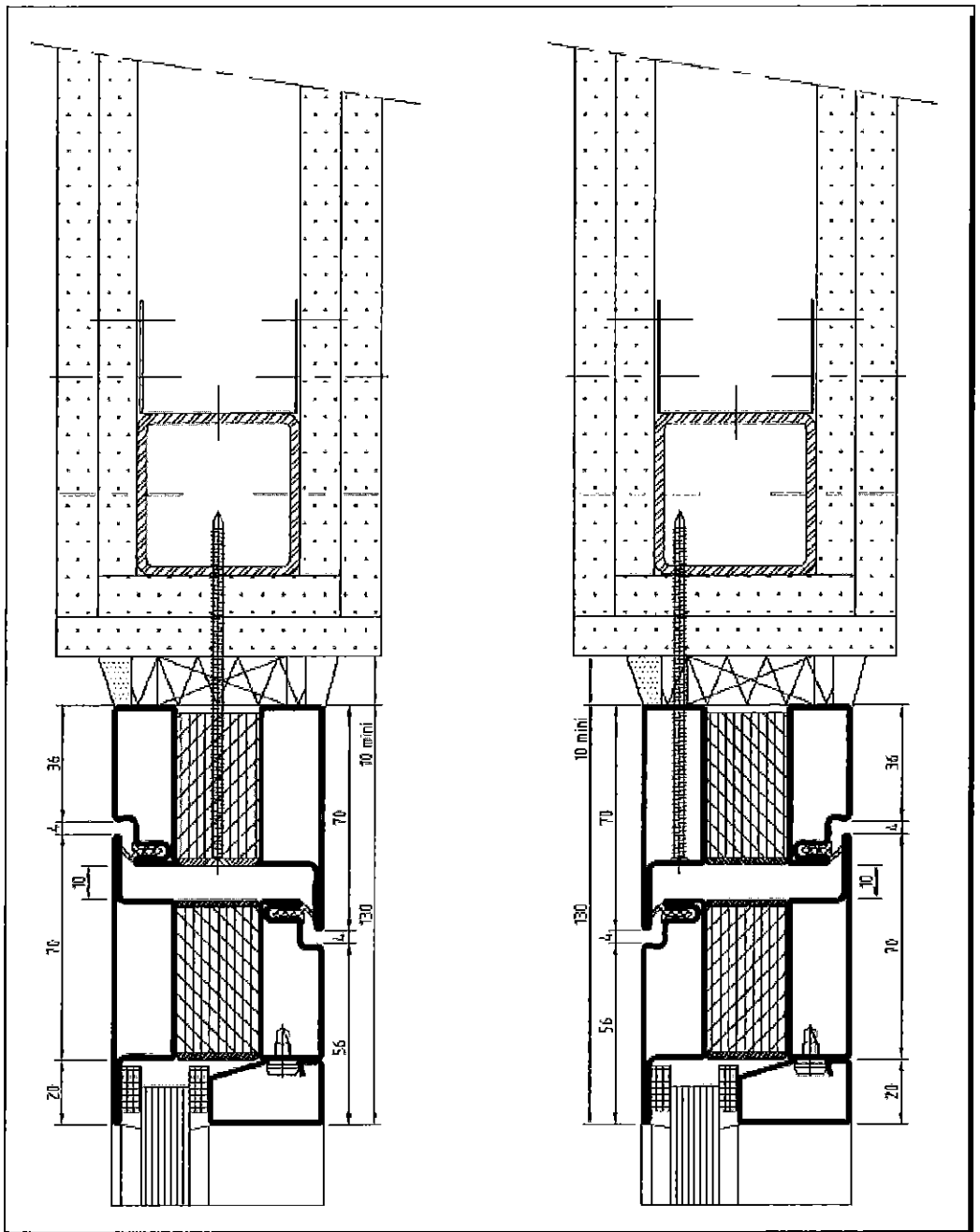

- COUPE 15-15 -

SERIE FUEGO LIGHT 30

Procès-Verbal: **12-A-080**

Classement: **EI 30**

Planche 17

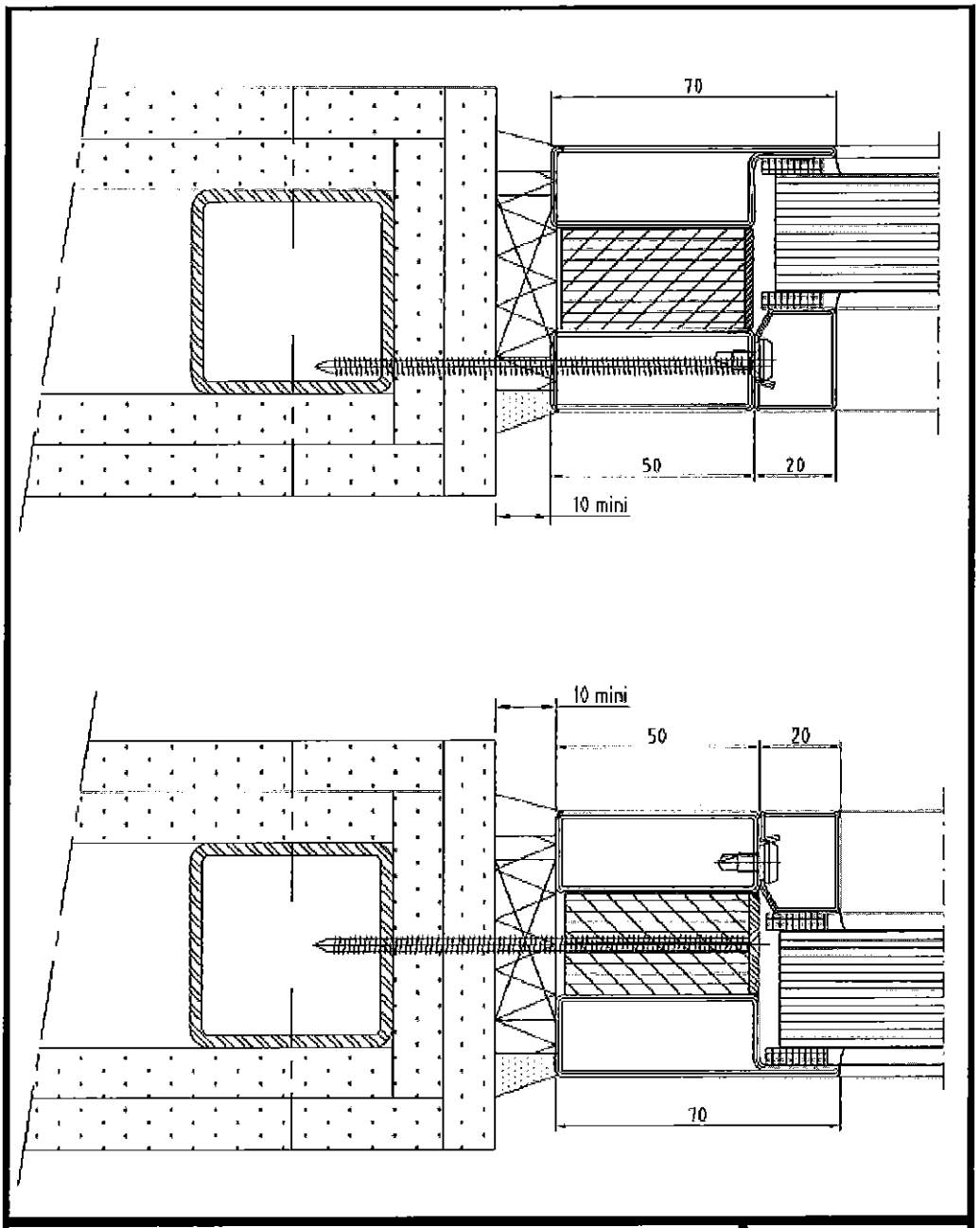

- COUPE 16-16 -

SERIE FUEGO LIGHT 30

Procès-Verbal:
12-A-080

Classement:
EI 30

Planche 18

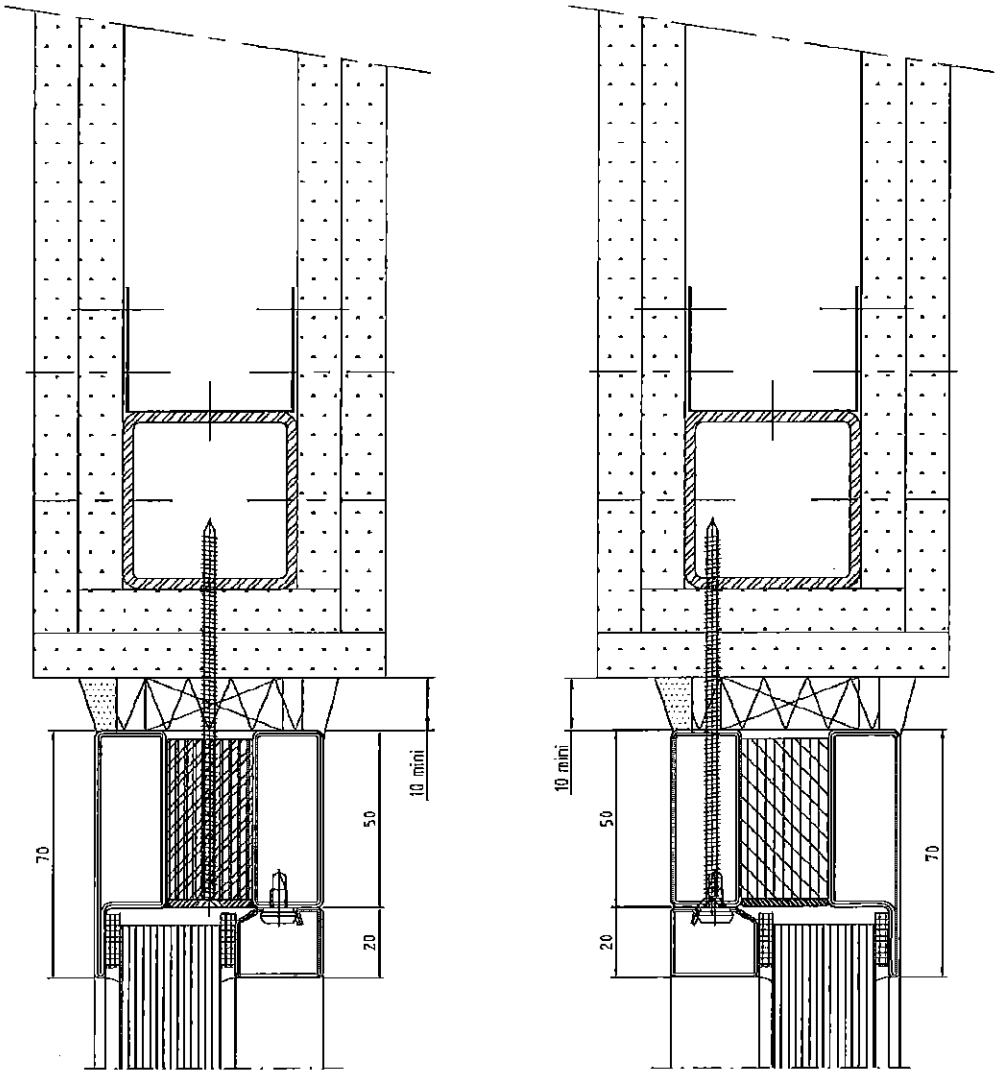

- COUPE 17-17 -

SERIE FUEGO LIGHT 30

Procès-Verbal: **12-A-080**

Classement: **EI 30**

Planche 19

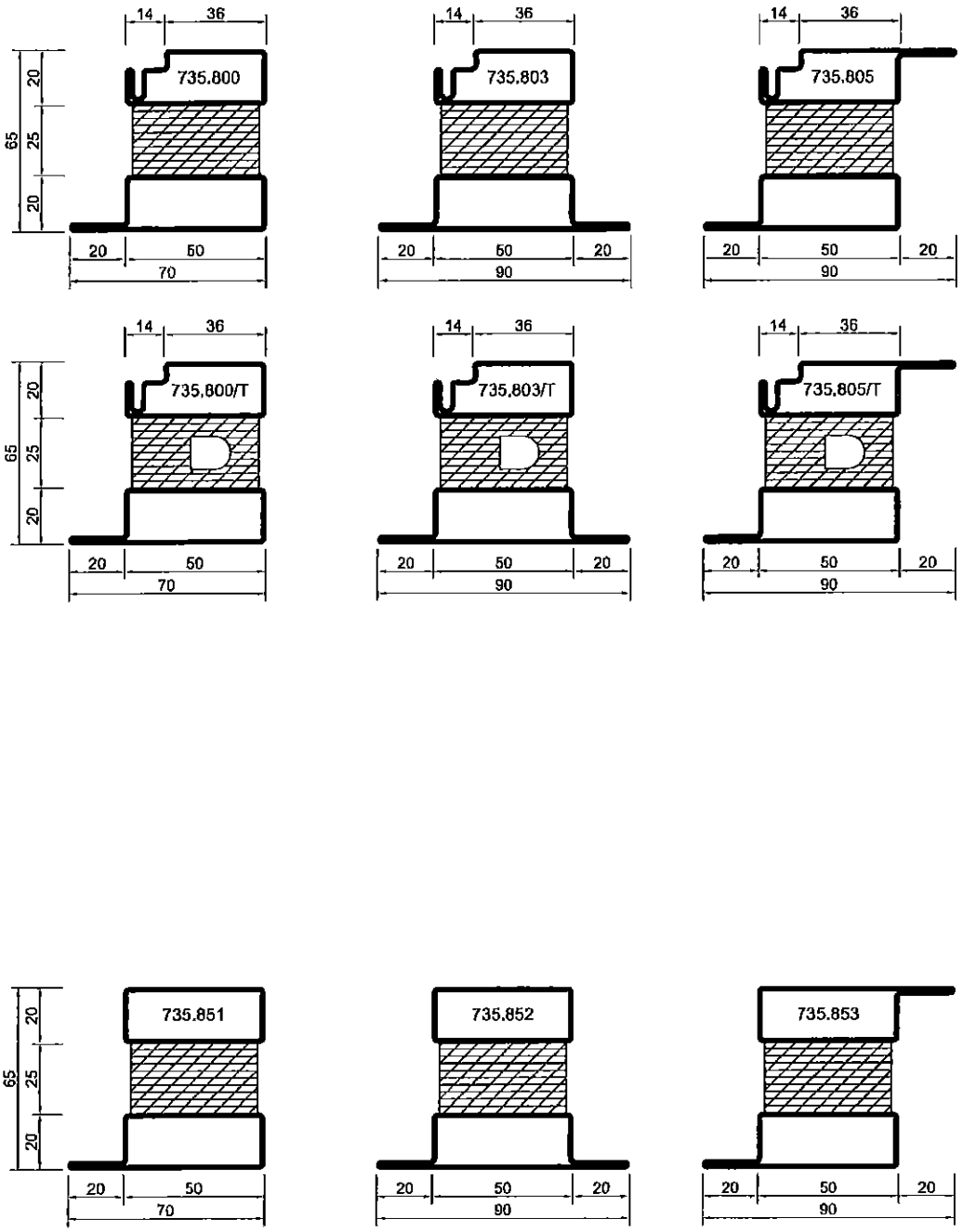

- PROFILES POUR BLOC-PORTES - **- PROFILES POUR FIXES ET CLOISONS -** **SERIE FUEGO LIGHT 30**	Procès-Verbal: **12-A-080** Classement: **EI 30**

Planche 20

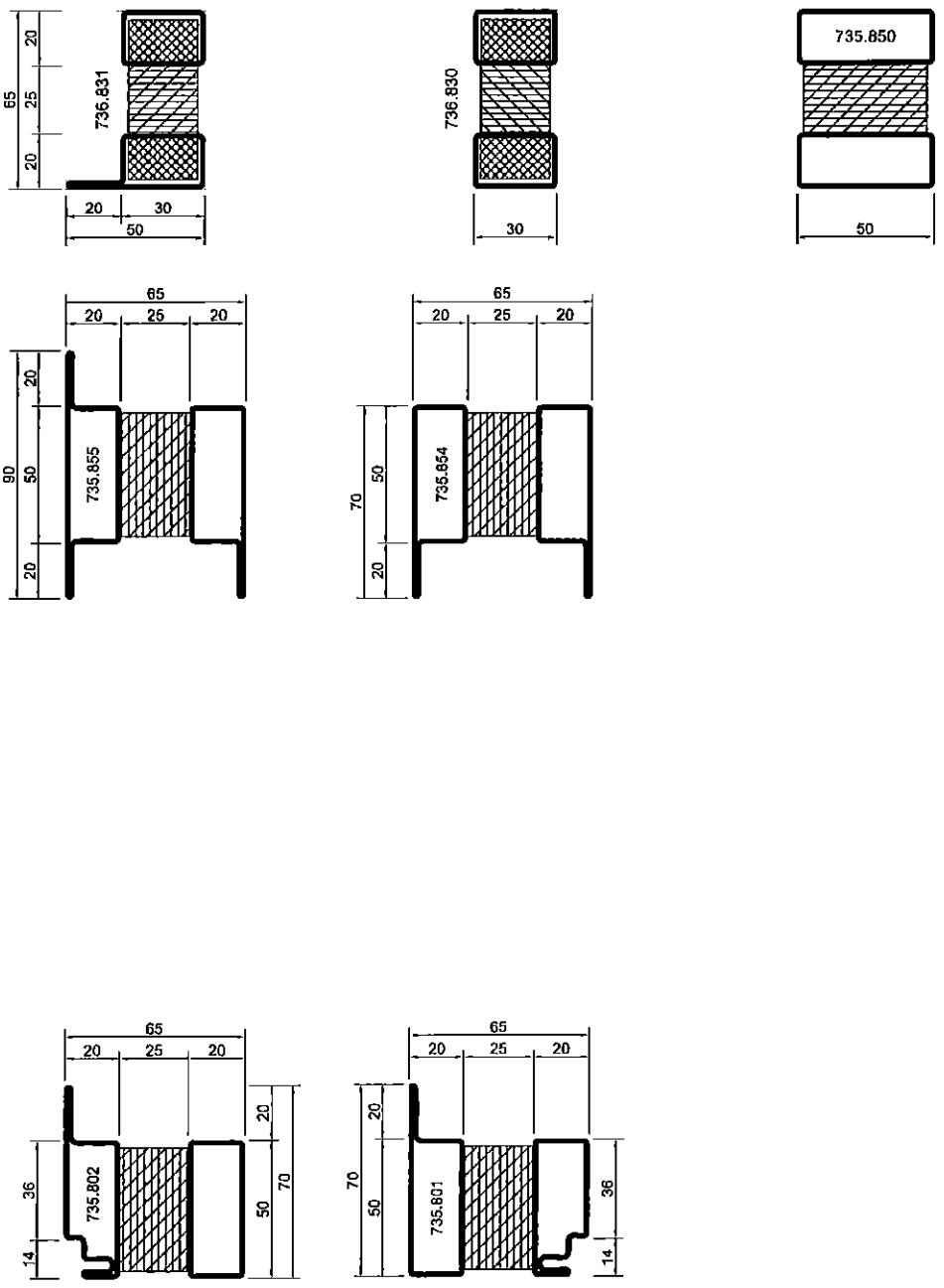

- PROFILES POUR BLOC-PORTES -

- PROFILES POUR FIXES ET CLOISONS -

SERIE FUEGO LIGHT 30

Procès-Verbal: **12-A-080**

Classement: **EI 30**

Planche 21

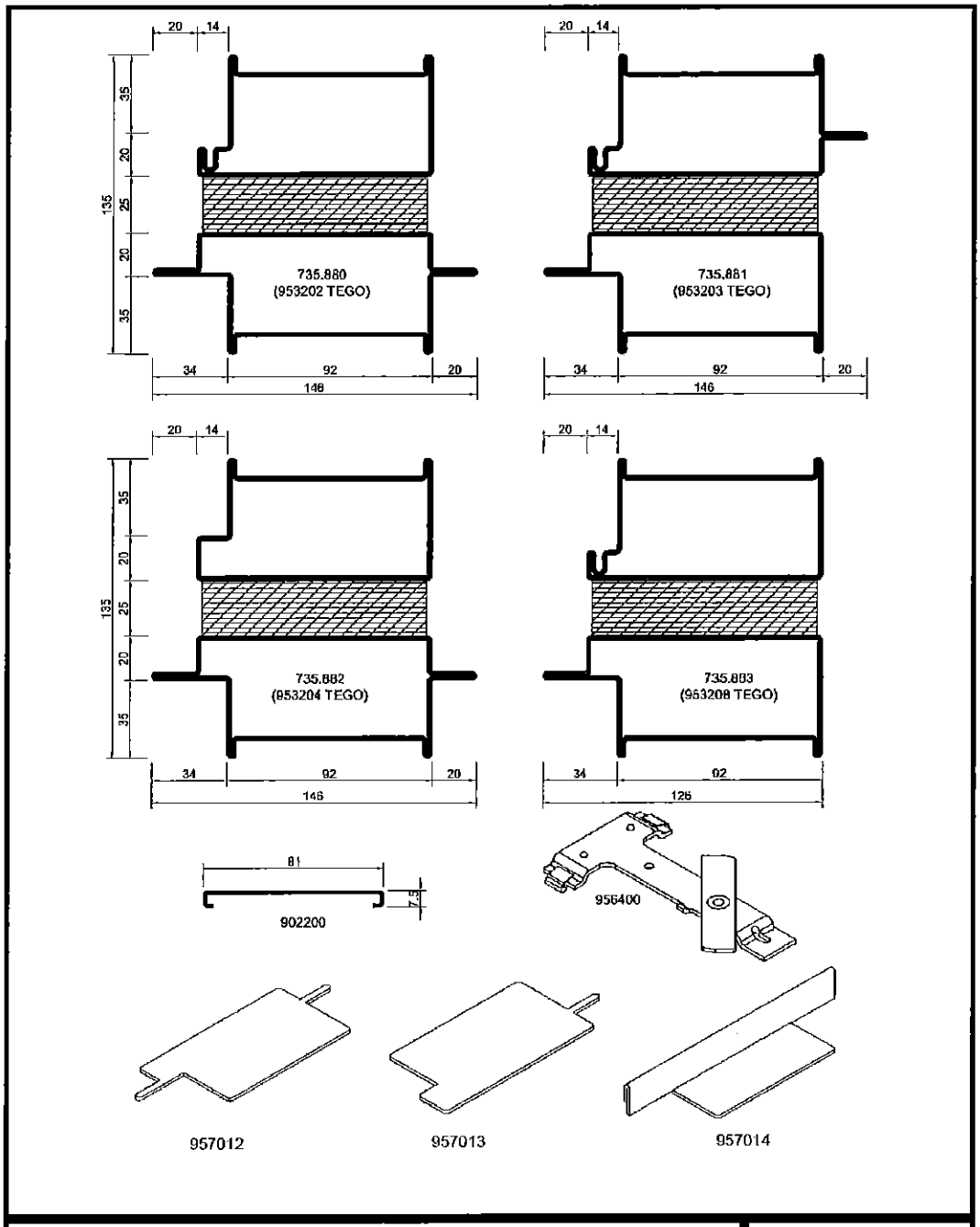

- PROFILES POUR BLOC-PORTES - **- PROFILES POUR FIXES ET CLOISONS -** **SERIE FUEGO LIGHT 30**	Procès-Verbal: **12-A-080** Classement: **EI 30**

Planche 22

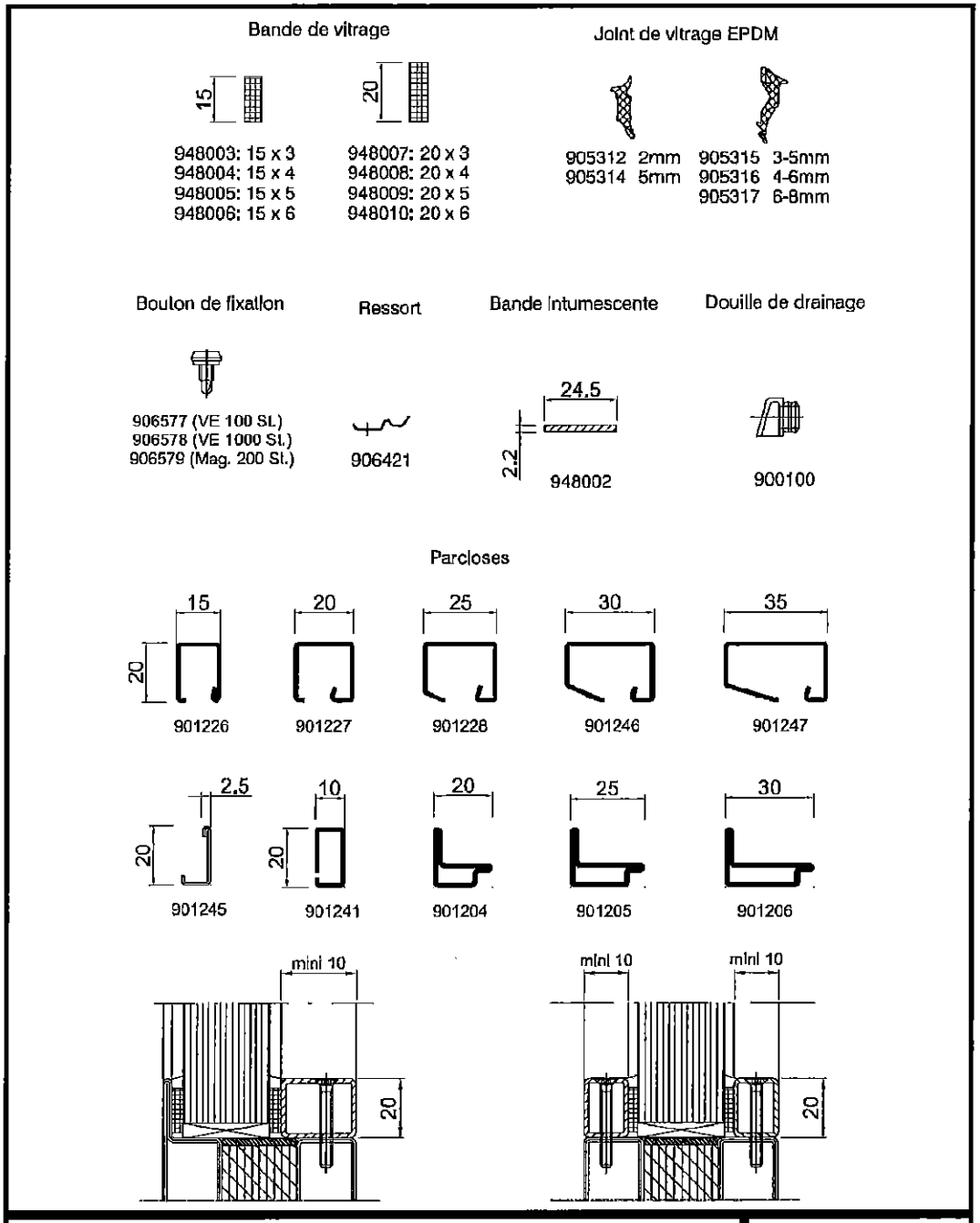

- PARCLOSES / JOINTS -

SERIE FUEGO LIGHT 30

Procès-Verbal: **12-A-080**

Classement: **EI 30**

Planche 23

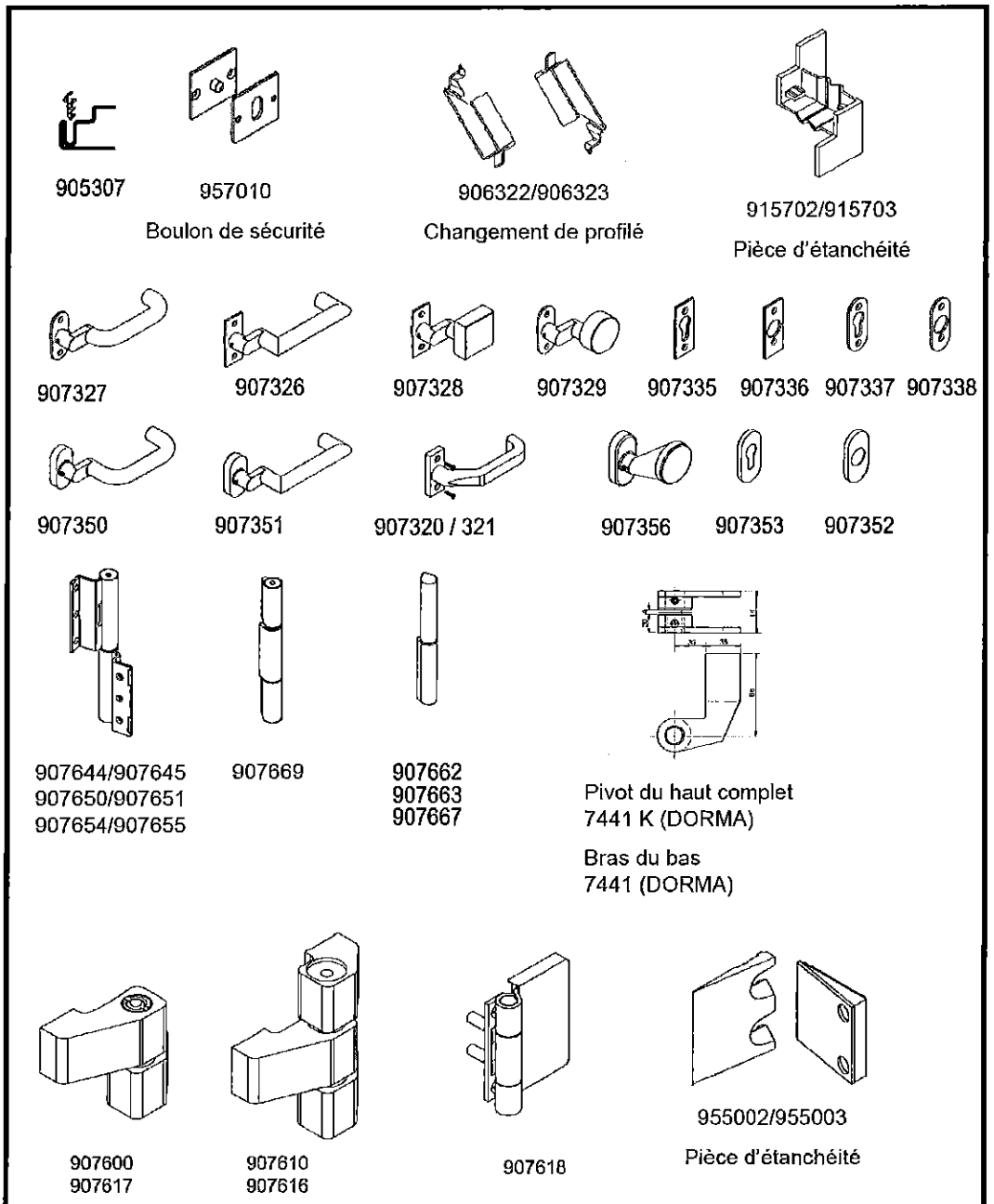

- ACCESSOIRES / JOINTS -	Procès-Verbal: **12-A-080**
SERIE FUEGO LIGHT 30	Classement: **EI 30**

Planche 24

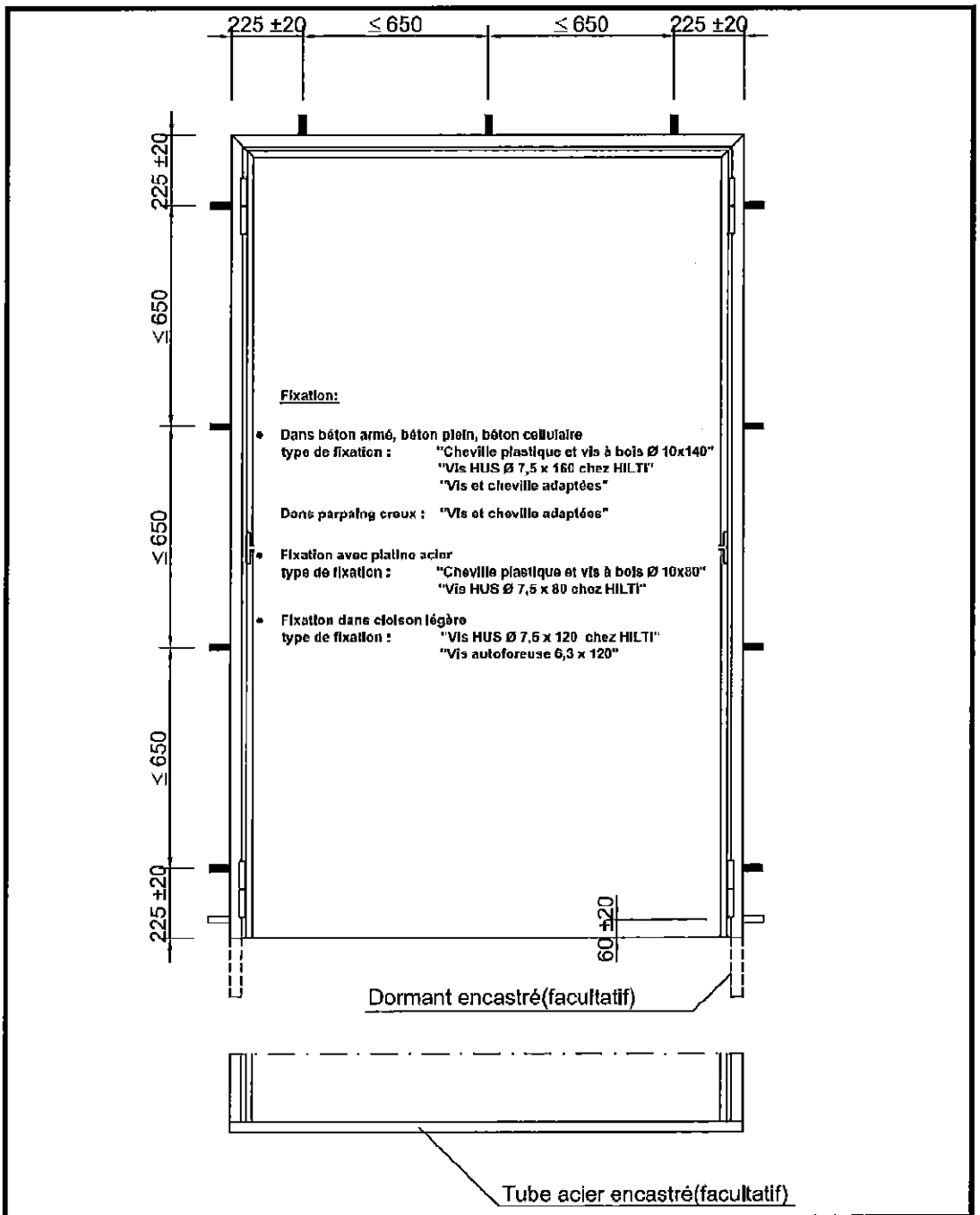

- FIXATION CONSTRUCTION SUPPORT -	Procès-Verbal: **12-A-080**
SERIE FUEGO LIGHT 30	Classement: **EI 30**

Planche 25

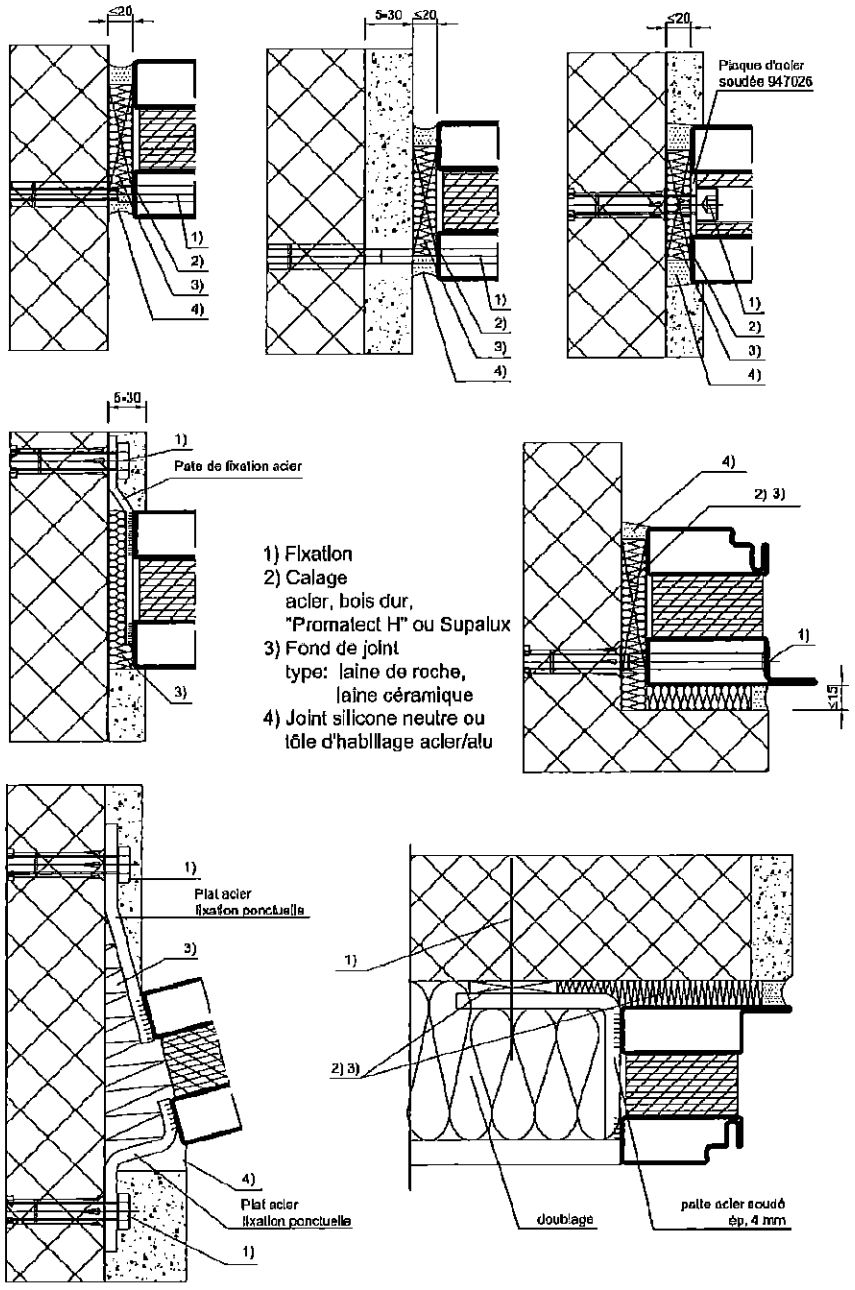

- RACCORDEMENT MACONNERIE -	Procès-Verbal: **12-A-080**
SERIE FUEGO LIGHT 30	Classement: **EI 30**

Planche 26

DIFFERENTES COMPOSITIONS POSSIBLES DU VITRAGE CONTRAFLAM® 30 monolithique

En remplacement d'une face SGG SECURIT® 5, 6 ou 8 mm par
une face SGG SECURIT® (6, 8, 10, 12 mm)
une face SGG PARSOL® (6, 8, 10, 12 mm)
une face SGG STADIP SILENCE® 44.1 (9 mm)
une face SGG STADIP SILENCE® 44.2 (9 mm)
une face SGG STADIP SILENCE® 55.1 (11 mm)
une face SGG STADIP SILENCE® 55.2 (11 mm)
une face SGG STADIP SILENCE® 66.1 (13 mm)
une face SGG STADIP SILENCE® 66.2 (13 mm)
une face SGG STADIP ANTELIO® 46.2 (11 mm)
une face SGG DECORGLASS® (6 mm)
une face SGG EMALIT® EVOLUTION (6, 8, 10, 12 mm)
une face SGG MASTERGLASS® (6, 8 mm)
une face SGG OPALIT® EVOLUTION (6, 8, 10, 12 mm)
une face SGG STADIP SATINOVO® 46.2 (11 mm)
une face SGG STADIP SATINOVO® MATE 46.2 (11 mm)
une face SGG SERALIT® EVOLUTION (6, 8, 10, 12 mm)
une face SGG STADIP® COLOR 44.2 (9 mm)
une face SGG STADIP® COLOR 55.2 (11 mm)
une face SGG STADIP® COLOR 66.2 (13 mm)
une face SGG STADIP® 44.1 (9 mm)
une face SGG STADIP® 55.1 (11 mm)
une face SGG STADIP® 66.1 (13 mm)
une face SGG STADIP PROTECT® 44.2 (9 mm)
une face SGG STADIP PROTECT® 55.2 (11 mm)
une face SGG STADIP PROTECT® 66.2 (13 mm)
une face SGG STADIP PROTECT® SP 510 (10 mm)
une face SGG STADIP PROTECT® SP 615 (15 mm)
une face SGG DIAMANT® (6, 8, 10, 12 mm)
une face SGG SPYGLASS® 46.2 (11 mm)

- COMPOSITIONS VITRAGES - **- SIMPLE VITRAGE -** **SERIE FUEGO LIGHT 30**	Procès-Verbal: **12-A-080** Classement: **EI 30**

Planche 27

DIFFERENTES COMPOSITIONS POSSIBLES DU VITRAGE CONTRAFLAM® 30 CLIMAPLUS

Constitution du vitrage isolant		
CONTRAFLAM® 30 monolithique (16, 18 ou 22 mm)	Espace d'air, intercalaire aluminium (8 mm minimum)	une face SGG PLANITHERM® ULTRA N (6 mm)
		une face SGG SECURIT® (6, 8, 10, 12 mm)
		une face SGG PARSOL® (6, 8, 10, 12 mm)
		une face SGG STADIP SILENCE® 44.1 (9 mm)
		une face SGG STADIP SILENCE® 44.2 (9 mm)
		une face SGG STADIP SILENCE® 55.1 (11 mm)
		une face SGG STADIP SILENCE® 55.2 (11 mm)
		une face SGG STADIP SILENCE® 66.1 (13 mm)
		une face SGG STADIP SILENCE® 66.2 (13 mm)
		une face SGG ANTELIO® (6, 8, 10 mm)
		une face SGG STADIP ANTELIO® 46.2 (11 mm)
		une face SGG DECORGLASS® (6 mm)
		une face SGG EMALIT® EVOLUTION (6, 8, 10, 12 mm)
		une face SGG MASTERGLASS® (6, 8 mm)
		une face SGG OPALIT® EVOLUTION (6, 8, 10, 12 mm)
		une face SGG STADIP SATINOVO® 44.2 (9 mm)
		une face SGG STADIP SATINOVO® MATE 44.2 (9 mm)
		une face SGG SERALIT® EVOLUTION (6, 8, 10, 12 mm)
		une face SGG STADIP® COLOR 44.2 (9 mm)
		une face SGG STADIP® COLOR 55.2 (11 mm)
		une face SGG STADIP® COLOR 66.2 (13 mm)
		une face SGG STADIP® 44.1 (9 mm)
		une face SGG STADIP® 55.1 (11 mm)
		une face SGG STADIP® 66.1 (13 mm)
		une face SGG STADIP PROTECT® 44.2 (9 mm)
		une face SGG STADIP PROTECT® 55.2 (11 mm)
		une face SGG STADIP PROTECT® 66.2 (13 mm)
		une face SGG STADIP PROTECT® SP 510 (10 mm)
		une face SGG STADIP PROTECT® SP 615 (15 mm)
		une face SGG DIAMANT® (6, 8, 10, 12 mm)
		une face SGG SPYGLASS® 46.2 (11 mm)

- COMPOSITIONS VITRAGES - **- VITRAGE ISOLANT -** **SERIE FUEGO LIGHT 30**	Procès-Verbal: **12-A-080** Classement: **EI 30**

Planche 28

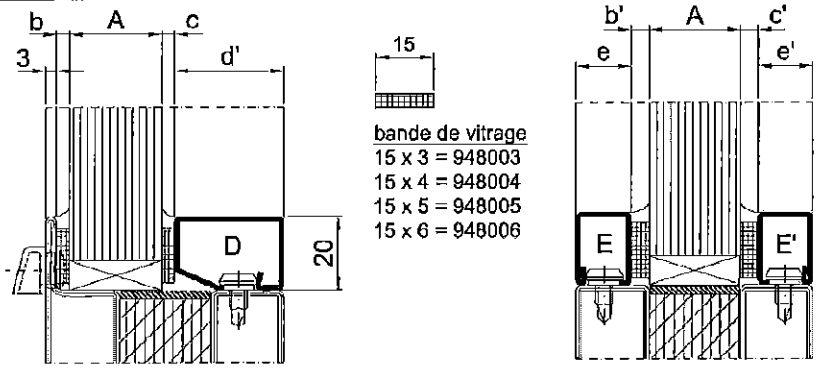

A Ep Vitrage	Simple Parclosage			Double Parclosage			
	b	c	D d'	b'	c'	E e	E' e'
16	948006	948005	901247 (35)	948005	948004	901227 (20)	901227 (20)
17	948005	948005	901247 (35)	948004	948004	901227 (20)	901227 (20)
18	948005	948004	901247 (35)	948004	948003	901227 (20)	901227 (20)
19	948004	948004	901247 (35)	948006	948005	901226 (15)	901227 (20)
20	948004	948003	901247 (35)	948005	948005	901226 (15)	901227 (20)
21	948006	948005	901246 (30)	948005	948004	901226 (15)	901227 (20)
22	948005	948005	901246 (30)	948004	948004	901226 (15)	901227 (20)
23	948005	948004	901246 (30)	948004	948003	901226 (15)	901227 (20)
24	948004	948004	901246 (30)	948006	948005	901226 (15)	901226 (15)
25	948004	948003	901246 (30)	948005	948005	901226 (15)	901226 (15)
26	948003	948003	901246 (30)	948005	948004	901226 (15)	901226 (15)
27	948005	948005	901228 (25)	948004	948004	901226 (15)	901226 (15)
28	948005	948004	901228 (25)	948004	948003	901226 (15)	901226 (15)
29	948004	948004	901228 (25)	948003	948003	901226 (15)	901226 (15)
30	948004	948003	901228 (25)	948005	948005	901226 (15)	901241 (10)
31	948003	948003	901228 (25)	948005	948004	901226 (15)	901241 (10)
32	948005	948005	901227 (20)	948004	948004	901226 (15)	901241 (10)
33	948005	948004	901227 (20)	948004	948003	901226 (15)	901241 (10)
34	948004	948004	901227 (20)	948003	948003	901226 (15)	901241 (10)
35	948004	948003	901227 (20)	948005	948005	901241 (10)	901241 (10)
36	948003	948003	901227 (20)	948005	948004	901241 (10)	901241 (10)
37	948005	948005	901226 (15)	948004	948004	901241 (10)	901241 (10)
38	948005	948004	901226 (15)	948004	948003	901241 (10)	901241 (10)
39	948004	948004	901226 (15)	948003	948003	901226 (15)	901226 (15)
40	948004	948003	901226 (15)				
41	948003	948003	901226 (15)				
42	948005	948005	901241 (10)		Nota: les épaisseurs des joints de vitrage sont à adapter suivant les tolérances de fabrication du vitrage.		
43	948005	948004	901241 (10)				
44	948004	948004	901241 (10)				
45	948004	948003	901241 (10)				
46	948003	948003	901241 (10)				

- FIBRE MINERALE -

- SIMPLE & DOUBLE PARCLOSAGE –

SERIE FUEGO LIGHT 30

Procès-Verbal: **12-A-080**

Classement: **EI 30**

Planche 29

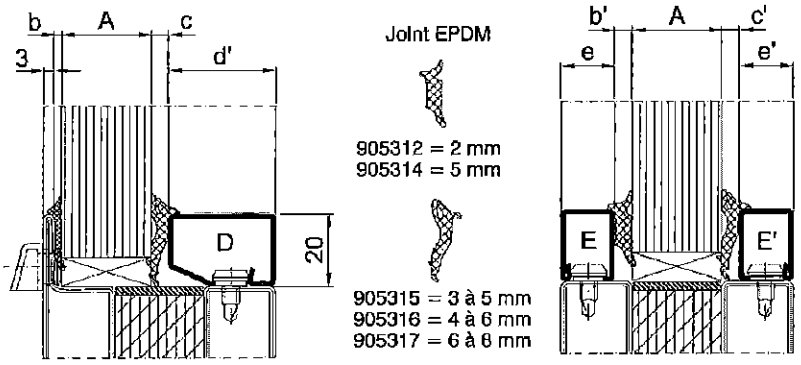

A Ep Vitrage	Simple Parclosage			Double Parclosage			
	b	c	D d'	b'	c'	E e	E' e'
16	905314	905316	901247 (35)	905312	905317	901227 (20)	901227 (20)
				905314	905315	901227 (20)	901227 (20)
17	905312	905317	901247 (35)	905312	905316	901227 (20)	901227 (20)
	905314	905315	901247 (35)	905314	905317	901226 (15)	901227 (20)
18	905312	905317	901247 (35)	905312	905315	901227 (20)	901227 (20)
	905314	905315	901247 (35)	905314	905317	901226 (15)	901227 (20)
19	905312	905316	901247 (35)	905312	905315	901227 (20)	901227 (20)
	905314	905317	901246 (30)	905314	905318	901226 (15)	901227 (20)
20	905312	905316	901247 (35)	905312	905317	901226 (15)	901227 (20)
	905314	905317	901246 (30)	905314	905316	901226 (15)	901227 (20)
21	905312	905315	901247 (35)	905312	905317	901226 (15)	901227 (20)
	905314	905316	901246 (30)	905314	905315	901226 (15)	901227 (20)
22	905312	905317	901246 (30)	905312	905316	901226 (15)	901227 (20)
	905314	905316	901246 (30)	905314	905317	901226 (15)	901226 (15)
23	905312	905317	901246 (30)	905312	905316	901226 (15)	901227 (20)
	905314	905315	901246 (30)	905314	905317	901226 (15)	901226 (15)
24	905312	905316	901246 (30)	905312	905316	901226 (15)	901227 (20)
	905314	905317	901226 (25)	905314	905316	901226 (15)	901226 (15)
25	905312	905316	901246 (30)	905312	905317	901226 (15)	901226 (15)
	905314	905317	901226 (25)	905314	905316	901226 (15)	901226 (15)
26	905312	905315	901246 (30)	905312	905317	901226 (15)	901226 (15)
	905314	905316	901226 (25)	905314	905315	901226 (15)	901226 (15)
27	905312	905317	901226 (25)	905312	905316	901226 (15)	901226 (15)
	905314	905316	901226 (25)	905314	905315	901226 (15)	901226 (15)
28	905312	905317	901226 (25)	905312	905315	901226 (15)	901226 (15)
	905314	905315	901226 (25)				
29	905312	905316	901226 (25)	905312	905315	901226 (15)	901226 (15)
	905314	905317	901227 (20)				
30	905312	905315	901227 (25)	905312	905315	901226 (15)	901226 (15)
	905314	905317	901227 (20)				
31	905312	905315	901226 (25)				
	905314	905316	901227 (20)				
32	905312	905317	901227 (20)		Nota: les épaisseurs des joints de vitrage sont à adapter suivant les tolérances de fabrication du vitrage.		
	905314	905316	901227 (20)				
33	905312	905317	901227 (20)				
	905314	905315	901227 (20)				
34	905312	905316	901227 (20)				
	905314	905317	901226 (15)				
35	905312	905315	901227 (20)				
	905314	905317	901226 (15)				
36	905312	905315	901227 (20)				
	905314	905316	901226 (15)				
37	905312	905317	901226 (15)				
	905314	905316	901226 (15)				
38	905312	905317	901226 (15)				
	905314	905315	901226 (15)				
39	905312	905316	901226 (15)				
40	905312	905315	901226 (15)				

- JOINT EPDM -

- SIMPLE & DOUBLE PARCLOSAGE –

SERIE FUEGO LIGHT 30

Procès-Verbal: **12-A-080**

Classement: **EI 30**

Planche 30

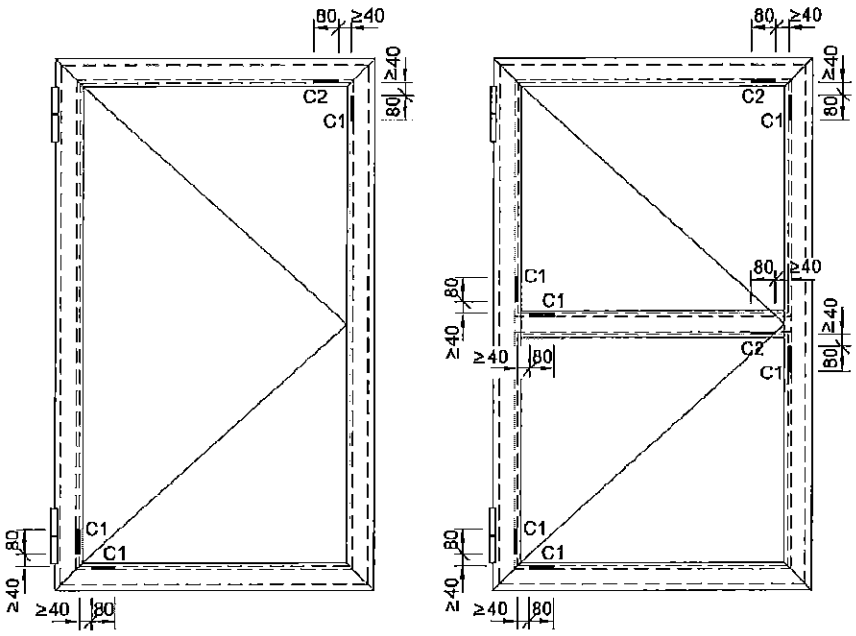

Cale d'assise (C1)
5 x 80 x (ép. vitrage)

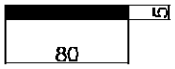

Cales de périphériques (C2)
5 x 80 x (ép. vitrage)

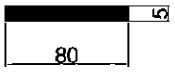

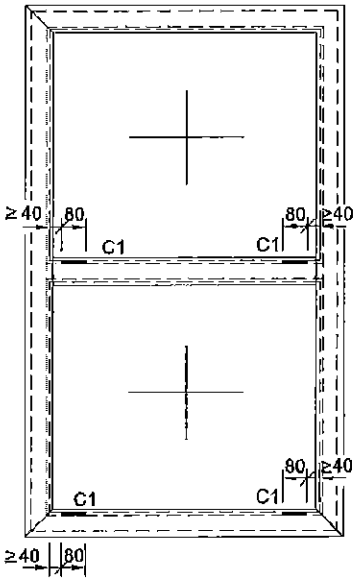

- CALAGE DES VITRAGES -

SERIE FUEGO LIGHT 30

Procès-Verbal:
12-A-080

Classement:
EI 30

Planche 31

VERSION SERRURE CLASSIQUE AVEC BEQUILLE ET/OU PUSH-BAR

BLOC-PORTE 1 VANTAIL

	KIT	COFFRE	GACHE	FONCTION	DIN
SERRURE 1 POINT	947720	907220	947023	W sans AP	G
	947724	907224	947023	E avec AP	G
	947728	907228	947023	B avec AP	G
	947721	907221	947023	W sans AP	D
	947725	907225	947023	E avec AP	D
	947729	907229	947023	B avec AP	D
SERRURE 2 POINTS	947732	907232	947023	L+W sans AP	G
	947736	907236	947023	E avec AP	G
	947740	907240	947023	B avec AP	G
	947733	907233	947023	L+W sans AP	D
	947737	907237	947023	E avec AP	D
	947741	907241	947023	B avec AP	D

	KIT	GACHE ou COFFRE	OUVERTURE ELECTRIQUE
CONTRÔLE D'ACCES		957030 G 957031 D	eff eff 142 U ou 143 Dorma 442 RR Forster 907439 D ou 907440 G (latérale)
		957032 G 957033 D	eff 14 S (haute)

VERSION SERRURE PUSH-BAR

BLOC-PORTE 1 VANTAIL

	KIT	COFFRE	GACHE	FONCTION	DIN
SERRURE 1 POINT	907734	907262	947023	B avec AP	D
	907735	907261	947023	B avec AP	G
SERRURE 2 POINTS	957700	907262	947023	B avec AP	D
	957701	907261	947023	B avec AP	G

Abréviation: AP = Anti-Panique D = Droite G = Gauche

Toutes les références des SERRURES VERSION CLASSIQUE et/ou PUSH-BAR sont compatibles avec les PUSH-BAR référence :

907294 / 907295 / 907296 / 907297 = Vantail de service

907368 / 907369 / 907370 / 907371 = Vantail semi fixe

- SERRURE - **- BLOC-PORTE A 1 VANTAIL -** **SERIE FUEGO LIGHT 30**	Procès-Verbal: **12-A-080** Classement: **EI 30**

Planche 32

VERSION SERRURE CLASSIQUE AVEC BEQUILLE ET/OU PUSH-BAR

BLOC-PORTE 2 VANTAUX

Equipement vantail principal	KIT	COFFRE	GACHE	FONCTION	DIN
SERRURE 1 POINT	947720	907220	947023	W sans AP	G
	947724	907224	947023	E avec AP	G
	947728	907228	947023	B avec AP	G
	947721	907221	947023	W sans AP	D
	947725	907225	947023	E avec AP	D
	947729	907229	947023	B avec AP	D
SERRURE 2 POINTS	947732	907232	947023	L+W sans AP	G
	947736	907236	947023	E avec AP	G
	947740	907240	947023	B avec AP	G
	947733	907233	947023	L+W sans AP	D
	947737	907237	947023	E avec AP	D
	947741	907241	947023	B avec AP	D

Equipement vantail secondaire (semi-fixe)	KIT	GACHE ou COFFRE	OUVERTURE ELECTRIQUE
CONTRÔLE D'ACCES		957030 G 957031 D	eff eff 142 U ou 143 Dorma 442 RR Forster 907439 D ou 907440 G (latérale)
		957032 G 957033 D	eff 14 S (haute)
COMMANDE A LEVIER	917746	907247-907438	

Equipement complet pour les 2 vantaux (principal et secondaire)	KIT	COFFRE VANTAIL PRINCIPAL	COFFRE VANTAIL SECONDAIRE	FONCTION	DIN
SERRURE 1 POINT		907249	907291	E avec AP	G
		907253	907291	B avec AP	G
		907411	907291	D avec AP	G
		907250	907291	E avec AP	D
		907254	907291	B avec AP	D
		907410	907291	D avec AP	D
SERRURE 2 POINTS		907257	907291	E avec AP	G
		907261	907291	B avec AP	G
		907258	907291	E avec AP	D
		907262	907291	B avec AP	D

VERSION SERRURE PUSH-BAR

BLOC-PORTE 2 VANTAUX

Equipement vantail principal	KIT	COFFRE	GACHE	FONCTION	DIN
SERRURE 1 POINT	907734	907262	947023	B avec AP	D
	907735	907261	947023	B avec AP	G
SERRURE 2 POINTS	957700	907262	947023	B avec AP	D
	957701	907261	947023	B avec AP	G
Equipement vantail secondaire (semi-fixe)	957702		907291		

- SERRURE -

- BLOC-PORTE A 2 VANTAUX -

SERIE FUEGO LIGHT 30

Procès-Verbal: **12-A-080**

Classement: **EI 30**

Planche 33

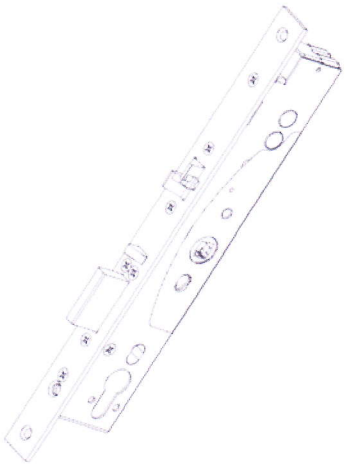

Serrure solénoïde (réf: voir tableau ci-dessous)

Électrique, mécanique, motorisée ou DAS électrique, avec entrée contrôlée et sortie libre et/ou contrôlée

Entraxe = 35 mm

		REFERENCE	
TYPE DE SERRURE	MARQUE	- Entrée contrôlée - - Sortie libre -	- Entrée contrôlée - - Sortie contrôlée -
Mécanique 35 mm	EFF	309X---PZ	
	ABLOY	KEL060	
Electrique 35 mm	EFF	709X---PZ	709X---PZX
	ABLOY	KEL460	KEL461
Motorisée 35 mm	EFF	509X---PZ + 509XSTRG	509X---PZ + 509XSTRG
	ABLOY	KEL420	KEL420
DAS électrique 35 mm	EFF		KEL461 + CKEL DAS
	ABLOY		KEL461 + CKEL DAS

- SERRURE (CONTROLE D'ACCES)-

SERIE FUEGO LIGHT 30

Procès-Verbal: **12-A-080**

Classement: **EI 30**

Planche 34

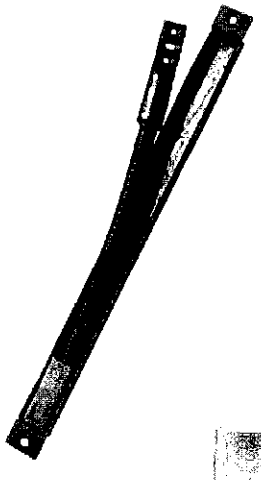

EFF EFF 10312G

Passage de câble invisible

Flexible ou non, permet la transmission du courant entre l'huisserie et le vantail du bloc-porte.

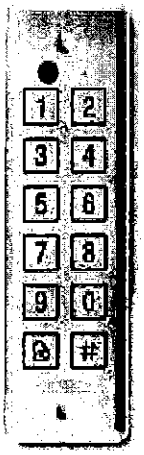

EFF EFF AYC-E55

Lecteur code extra plat

Dimension = 155 x 44 x 6,5 mm (H x L x P) Placé sur l'huisserie du bloc-porte côté articulation

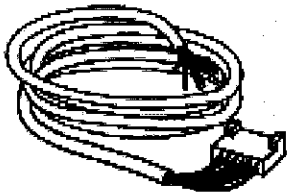

EFF EFF Z09XKAB

Câble de connexion

12 conducteurs, avec cosse de raccordement et détrompeur pour sécuriser la polarité et assurer la qualité jonction avec les serrures solénoïdes

- CONTROLE D'ACCES -	Procès-Verbal: **12-A-080**
- ACCESSOIRES -	Classement: **EI 30**
SERIE FUEGO LIGHT 30	

Planche 35

Contrôle d'accès en applique

TV 100 ou TV 200 (DORMA)
VCan (GEZE)

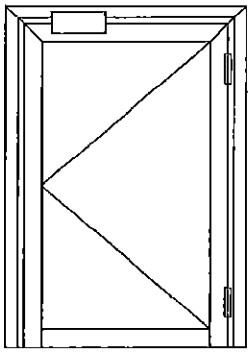

Montage côté paumelles

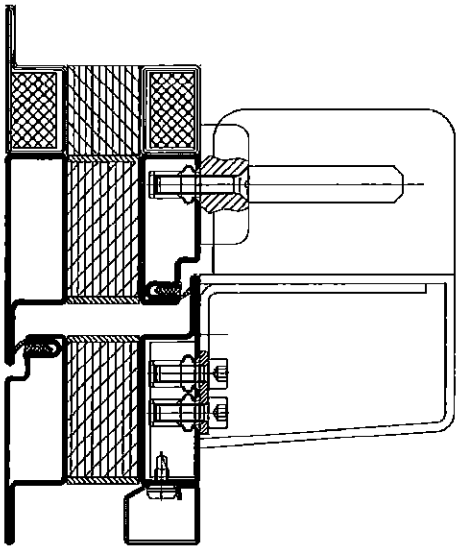

Montage côté opposé aux paumelles

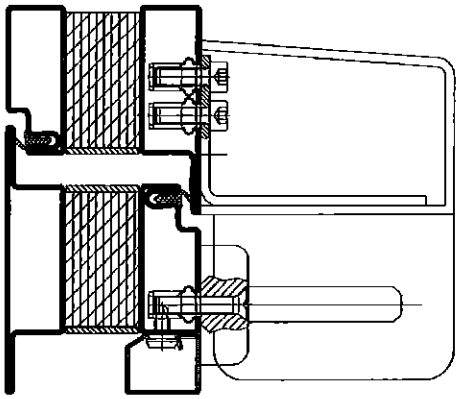

- CONTROLE D'ACCES -	Procès-Verbal: **12-A-080**
- HOMOLOGATION NF S61-937 -	Classement: **EI 30**
SERIE FUEGO LIGHT 30	

Planche 36

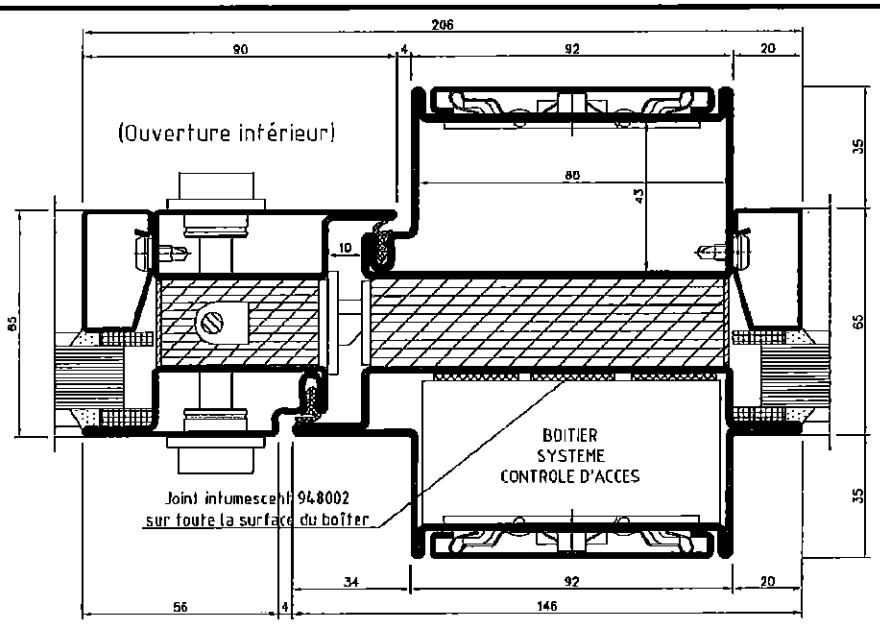

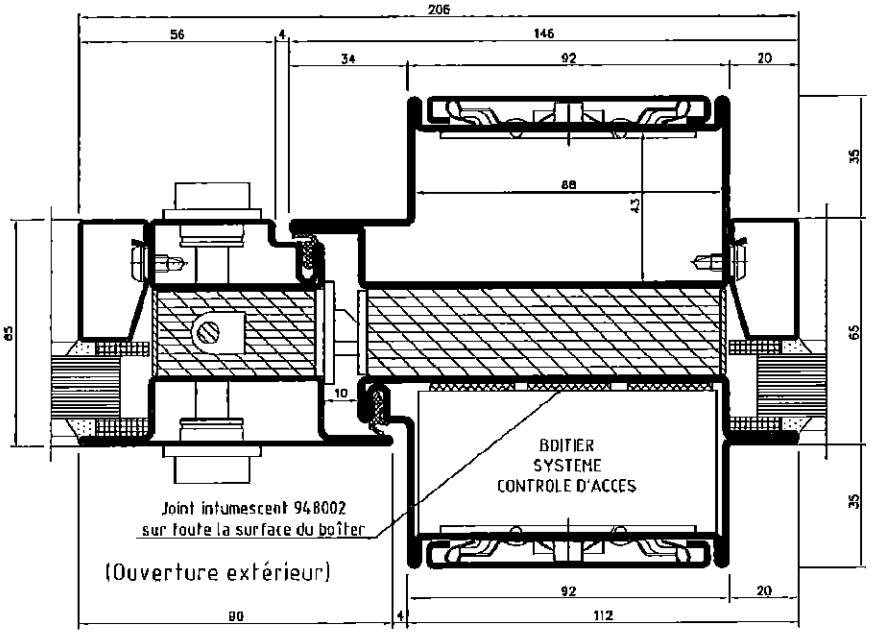

- CONTROLE D'ACCES - **- POTEAU TECHNIQUE SYSTÈME TEGO -** **SERIE FUEGO LIGHT 30**	Procès-Verbal: **12-A-080**
	Classement: **EI 30**

Planche 37

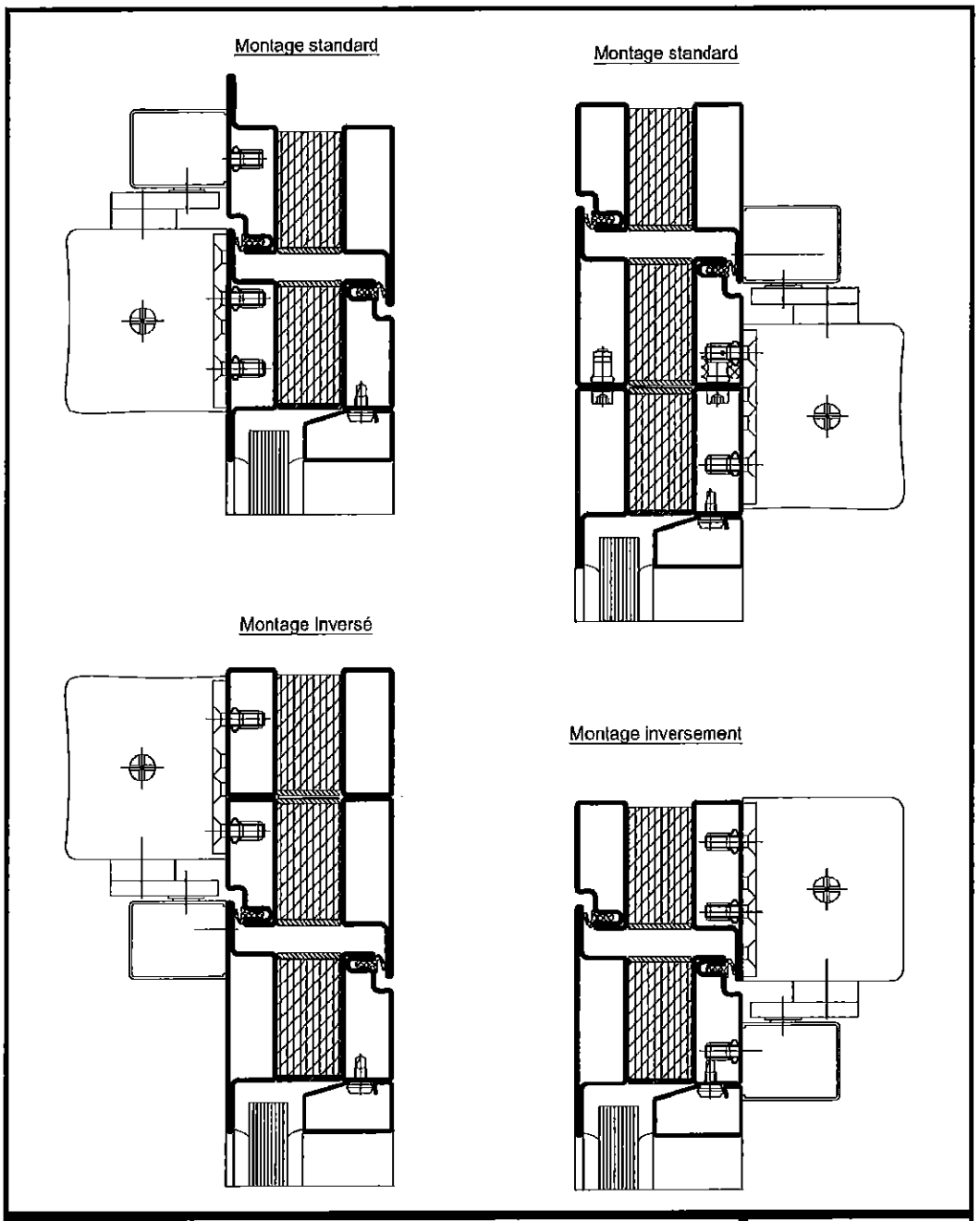

- FERME-PORTE (glissière-bras-DAS) -	Procès-Verbal: **12-A-080**
SERIE FUEGO LIGHT 30	Classement: **EI 30**

Planche 38

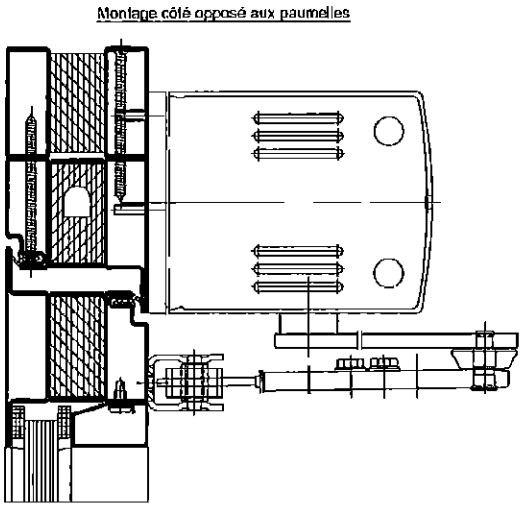

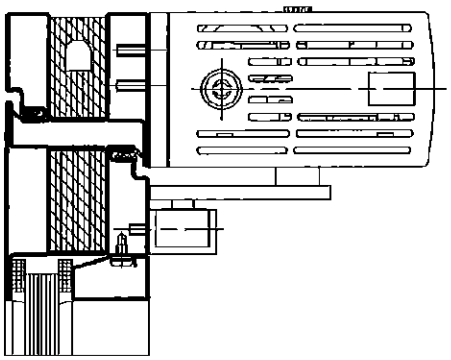

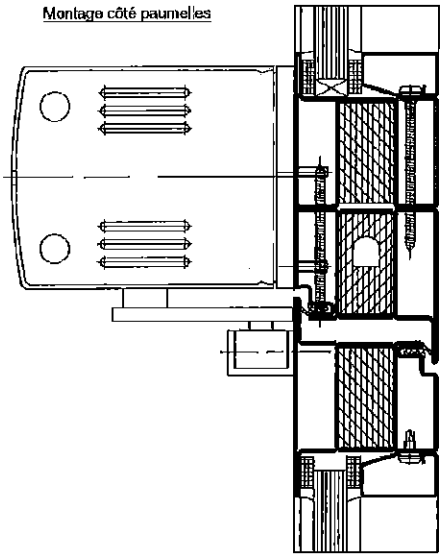

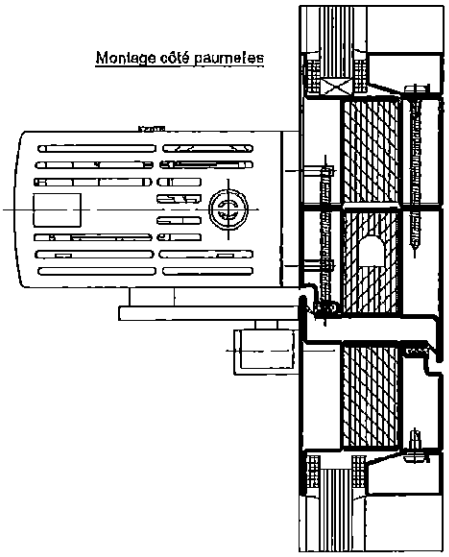

- FERME-PORTE (système automatique) -	Procès-Verbal: **12-A-080**
SERIE FUEGO LIGHT 30	Classement: **EI 30**

Planche 39

TOUS LES SELECTEURS DE FERMETURE INVISIBLES INCORPORES DANS LES BANDEAUX DES FERME-PORTES SONT UTILISABLES AINSI QUE CEUX CI-APRES:

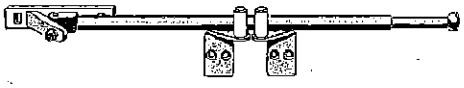

SR WAB (GEZE) - SR 90 (DICTATOR)

SR 390 (DORMA) - 907100 (FORSTER)

Acier

Selecteur de fermeture avec bras télescopique

Longueur: 540 mm

Réglable: oui

UV = 1 pièce

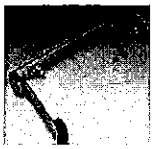

WA 762 683 (SEVAX)

Acier nickelé

Selecteur de fermeture muni de deux roulettes

Longueur: 210 mm

Réglable: oui

UV = 1 pièce

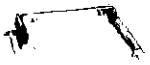

SP 81 (LEVASSEUR)

Acier

Selecteur de fermeture muni de deux roulettes

Longueur: 125 ou 175 mm

Réglable: oui

UV = 1 pièce

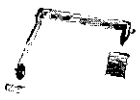

91400 (JPM)

Acier chromé

Selecteur de fermeture muni de deux roulettes

Réglable: oui

UV = 1 pièce

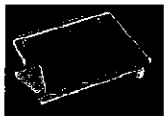

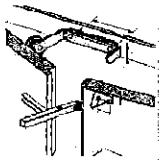

SV 2 + BATTEE (GROOM)

Acier

Selecteur de fermeture muni d'une roulette associé à une battée de sécurité

Longueur: 175 mm

Réglable: oui

UV = 1 pièce

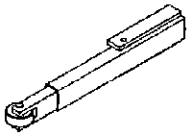

907102 (FORSTER) – MK 396 (DORMA)

Acier zingué

Taquet d'entrainement

- SELECTEURS DE FERMETURE - **- TAQUET D'ENTRAINEMENT -** **SERIE FUEGO LIGHT 30**	Procès-Verbal: **12-A-080** Classement: **EI 30**

Planche 40

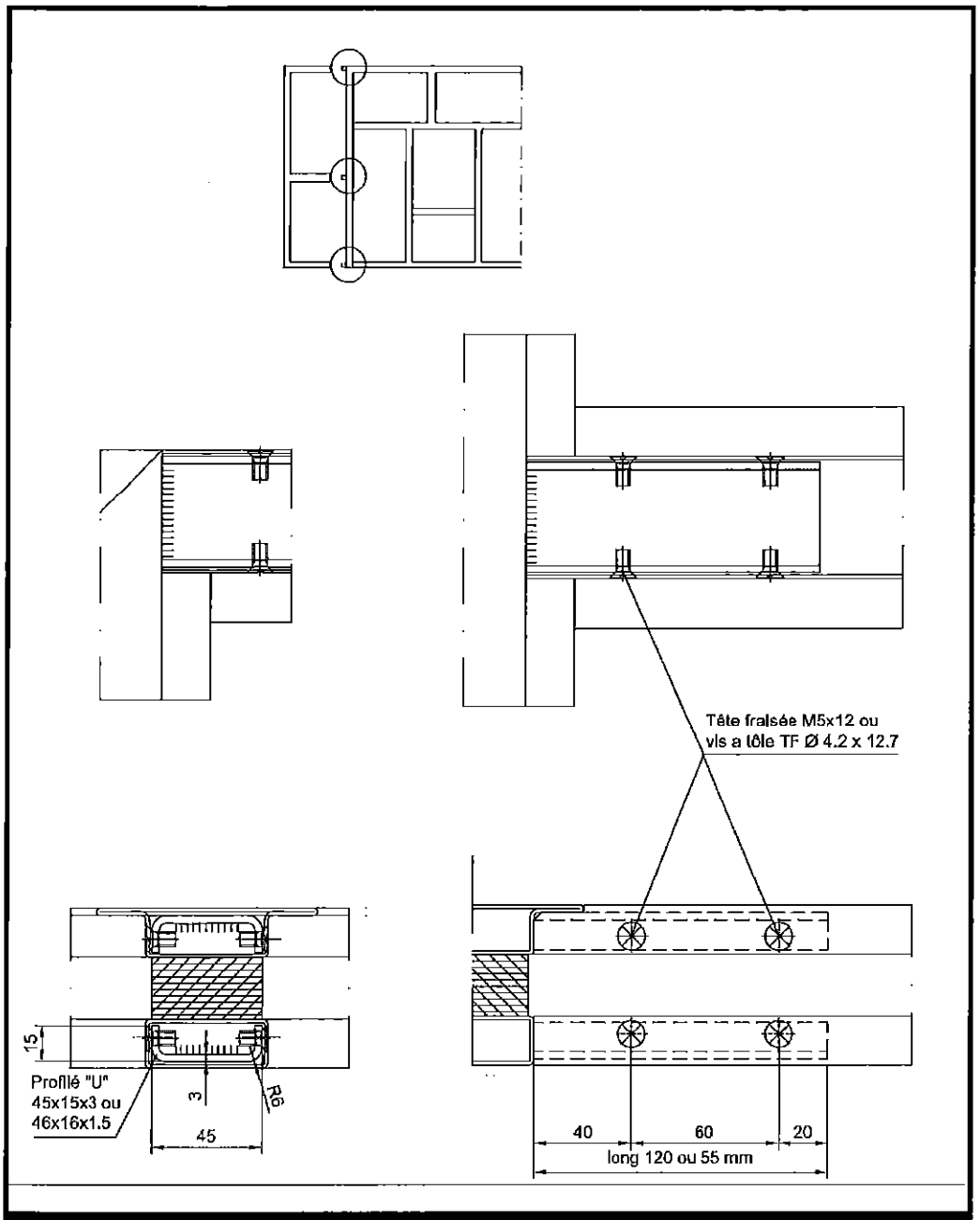

- MANCHONNAGE -	Procès-Verbal: **12-A-080**
SERIE FUEGO LIGHT 30	Classement: **EI 30**

Planche 41

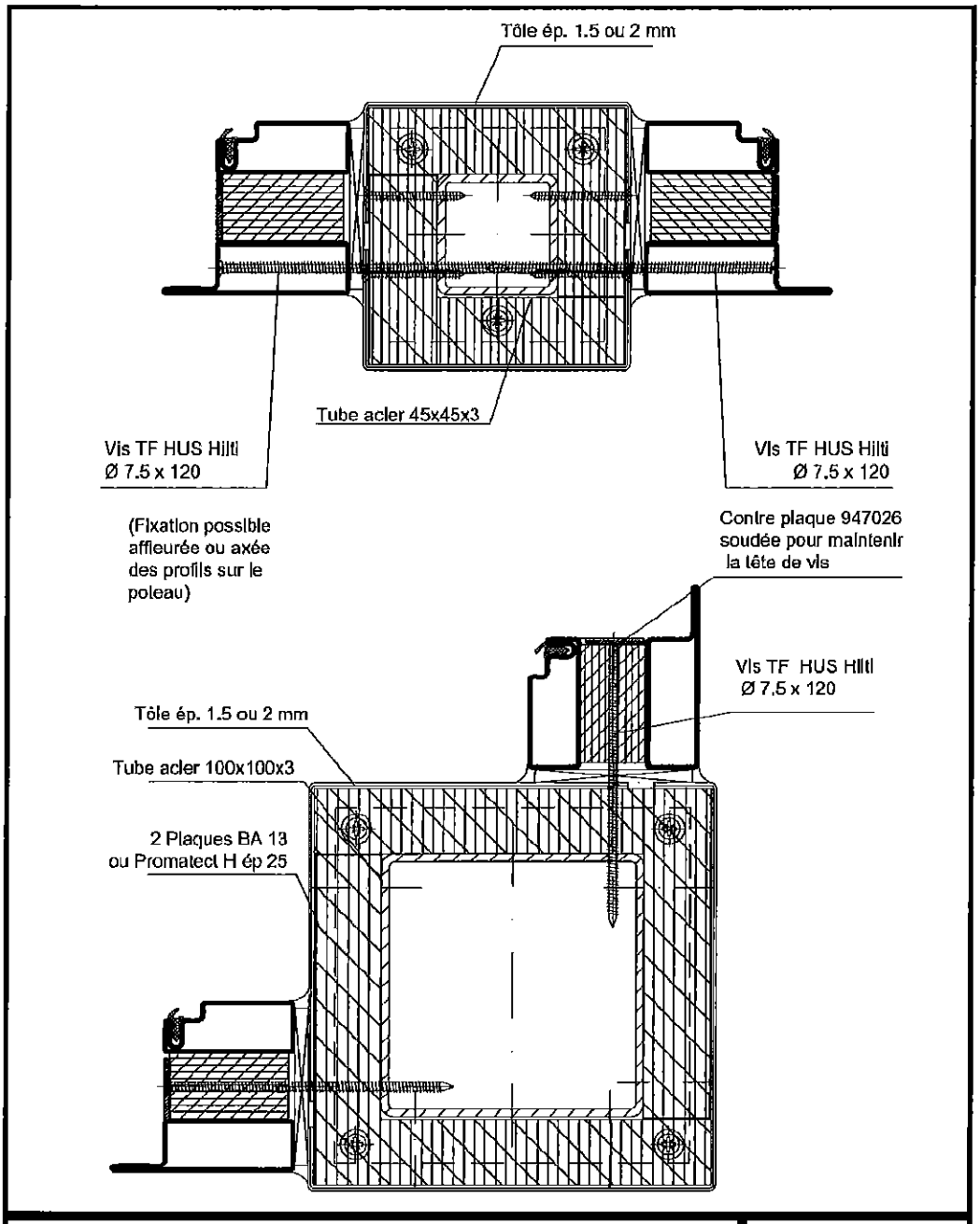

- POTEAUX -

SERIE FUEGO LIGHT 30

Procès-Verbal:
12-A-080

Classement:
EI 30

Planche 42

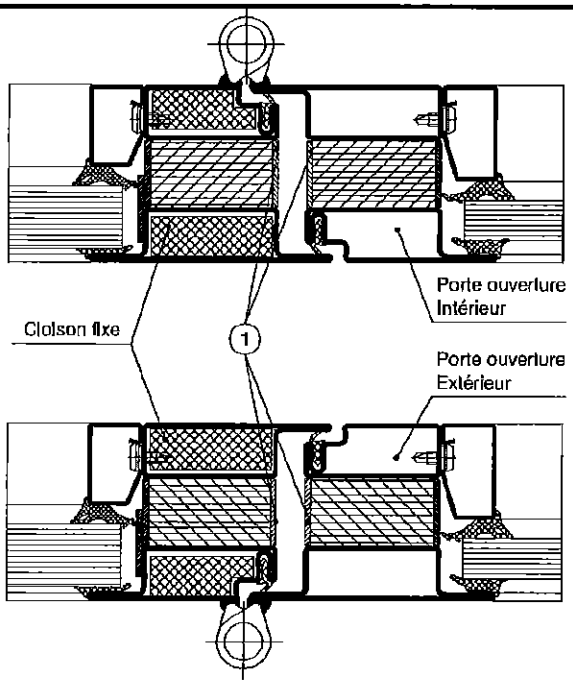

1 Joint intumescent 948002

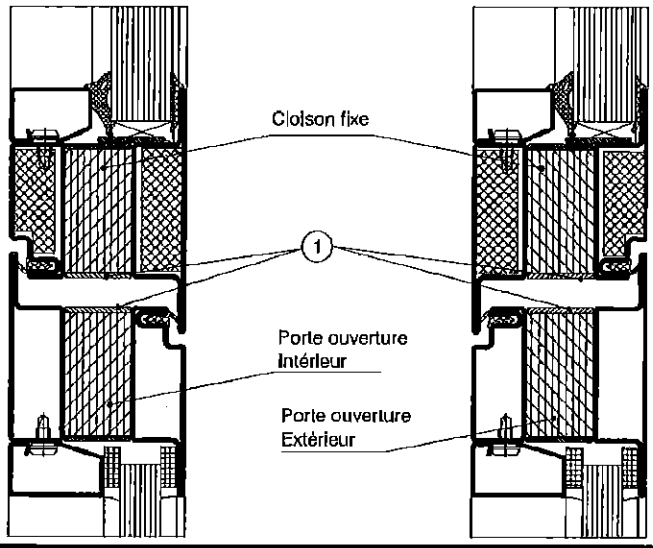

- INTEGRATION CLOISON EI60 -	Procès-Verbal: **12-A-080**
SERIE FUEGO LIGHT 30	Classement: **EI 30**

NOTICE DE RECOMMANDATIONS

(CE DOCUMENT FAIT PARTIE INTEGRANTE DE NOTRE CONFIRMATION DE COMMANDE)

L 'ENTREPRENEUR S'ASSURERA :

1° / du classement exigé (pare-flammes, coupe-feu)
2° / du degré de classement (ex. PF 1/2 H, PF 1 H, CF 1 H, CF 1 H 30,…)
3° / du sens du feu (recto ,verso ou recto-verso)
4° / du type d'ouvrage (porte, châssis fixe, cloison, façade.....)
5° / des dimensions des vitrages (il est très important de respecter les dimensions maxi des vitrages ainsi que le sens du vitrage L x H indiqués dans les PV).

6° / Les vitrages SGG PYROSWISS®, SGG VETROFLAM®, SGG FIVESTAR®, SGG CONTRAFLAM® et SGG SWISSFLAM® sont fournis prêts à être mis en oeuvre. Après livraison : ils ne doivent être ni recoupés, ni percés, ni sablés, ni dépolis, ni traités, ni usinés en aucune façon.

7° / Il faut vérifier avant la mise en oeuvre que les bords n'ont pas été endommagés au cours du transport. Pour le SGG SWISSFLAM® la bande de protection ne doit pas être enlevée.

8° / Il est indispensable de respecter le montage et la mise en oeuvre selon le PV de classement et en particulier les prescriptions de calage et la profondeur de prise en feuillure.

9° / Aucune modification de dimensions ne peut être faite sans l'accord de l'usine productrice. Les frais afférents à ces modifications sont à la charge du client.

10° / Dans le cas de simple vitrage SGG VETROFLAM®, l'estampille sera positionnée côté feu, donc lisible côté feu.
Dans le cas de vitrage isolant avec un SGG VETROFLAM® ou un SGG PYROSWISS®, la contreface trempée ou feuilletée sera positionnée côté feu. L'estampille sera également lisible côté feu.
Dans le cas de vitrage feuilleté 66.2 SGG VETROFLAM® ou SGG PYROSWISS®, la contreface SGG SECURIT® sera positionnée côté feu. L'estampille sera donc lisible côté feu.

CONDITIONS A RESPECTER POUR LA LIVRAISON

1° / Pour les livraisons, il vous appartient de prévoir le personnel ainsi que les moyens de déchargement.

2° / Les livraisons d'usine sur chantier restent exceptionnelles et ne peuvent être envisagées qu'après accord de notre service commercial. Il est bien entendu que les caisses doivent être déchargées soit par chariot élévateur soit par grue.

3° / Lors d'une livraison, il est impératif de viser le bordereau de livraison du transporteur en précisant le nombre de colis déchargé et le cas échéant de mentionner le ou les vitrages cassés ou manquants.

4° / Si des vitrages sont cassés ou des caisses livrées à plat, après avoir fait les réserves sur le bordereau du transporteur, faire une lettre recommandée avec accusé de réception au transporteur dans un délai maximum de 48 heures ouvrables (copie par fax pour VETROTECH SAINT-GOBAIN).

CES OBSERVATIONS DOIVENT IMPERATIVEMENT ETRE RETRANSMISES AUX UTILISATEURS ET METTEURS EN OEUVRE.